УТВЕРЖДАЮ

Генеральный директор
ОАО «Корпорация «Тактическое ракетное вооружение»

_____/Б.В. Обносов/

«___» _____2012 г.

М.П.

ДОКУМЕНТАЦИЯ ОБ ОТКРЫТОМ АУКЦИОНЕ В ЭЛЕКТРОННОЙ ФОРМЕ

на право заключить контракт на поставку фрезерных центров с высокоскоростным приводом и ЧПУ по проекту «Техническое перевооружение и реконструкция производства корпусных деталей» ОАО «Корпорация «Тактическое ракетное вооружение» г. Королев, Московская область

2012 г.

СОДЕРЖАНИЕ

Часть I. Общие условия проведения аукцион в электронной форме……..... 2

Часть II. Информационная карта аукциона в электронной форме…….……. 26

Часть III. Проект контракта…… 31

Часть IV. Техническое задание……. 42

ЧАСТЬ I. ОБЩИЕ УСЛОВИЯ ПРОВЕДЕНИЯ АУКЦИОНА В ЭЛЕКТРОННОЙ ФОРМЕ

1. ОБЩИЕ ПОЛОЖЕНИЯ

1.1. Законодательное регулирование

1.1.1. Настоящая документация об открытом аукционе в электронной форме подготовлена в соответствии с Гражданским Кодексом Российской Федерации, Бюджетным Кодексом Российской Федерации, Федеральным законом от 21.07.2005 г. №94-ФЗ «О размещении заказов на поставки товаров, выполнение работ, оказание услуг для государственных и муниципальных нужд», Федеральным законом от 26.07.2006 г. №135-ФЗ «О защите конкуренции» и иными нормативно-правовыми актами Российской Федерации, регулирующими отношения, связанные с размещением заказов.

1.1.2. В настоящей документации об аукционе в электронной форме под электронным документом понимается документ, информация в котором представлена в электронно-цифровой форме, созданный и оформленный в порядке, предусмотренном Федеральным законом от 10.01.2002 г. № 1-ФЗ «Об электронной цифровой подписи», Федеральным законом от 06.04.2011 г. №63 «Об электронной подписи» и принятых в соответствии с ними иных нормативных правовых актов.

1.1.3. В части, прямо не урегулированной законодательством Российской Федерации, проведение аукциона в электронной форме регулируется настоящей документацией об аукционе в электронной форме.

1.2. Заказчик, Специализированная организация, Оператор электронной площадки

1.2.1. Заказчик, указанный в ***Информационной карте аукциона в электронной форме***, проводит аукцион в электронной форме, предмет и условия которого указаны в настоящей документации об аукционе в электронной форме.

1.2.2. Специализированная организация, если таковая привлечена Заказчиком, указывается в ***Информационной карте аукциона в электронной форме***, и выполняет часть функций по организации и проведению аукциона в электронной форме, определенных соответствующим контрактом (гражданско-правовым договором).

1.2.3. Оператор электронной площадки, владеющий электронной площадкой, указанной в ***Информационной карте аукциона в электронной форме,*** обеспечивает проведение аукциона в электронной форме на данной электронной площадке в соответствии с законодательством Российской Федерации о размещении заказов.

1.3. Предмет аукциона в электронной форме. Место, условия и сроки (периоды) поставки товаров, выполнения работ, оказания услуг

1.3.1. Предметом аукциона в электронной форме является право заключить контракт на поставку товаров, выполнение работ, оказание услуг, информация о которых содержится в ***Информационной карте аукциона в электронной форме***, в соответствии с процедурами и условиями, приведенными в документации об аукционе в электронной форме.

1.3.2. Участник аукциона в электронной форме, с которым будет заключен контракт, должен будет поставить товары, выполнить работы, оказать услуги в соответствии с требованиями, установленными Заказчиком, к качеству, техническим характеристикам товара, работ, услуг, к их безопасности, к функциональным характеристикам (потребительским свойствам) товара, требованиями к размерам, упаковке, отгрузке товара, требованиями к результатам работ и иными показателями (условиями), а также в сроки (периоды), предусмотренные настоящей документацией об аукционе в электронной форме и по цене, предложенной таким Участником.

1.4. Начальная (максимальная) цена контракта (цена лота)

1.4.1. Начальная (максимальная) цена контракта (цена лота) и ее обоснование указаны в ***Информационной карте аукциона в электронной форме***. Данная цена не может быть превышена при заключении контракта по итогам аукциона в электронной форме.

1.5. Источник финансирования заказа и порядок оплаты

1.5.1. Финансирование контракта на поставку товаров, выполнение работ, оказание услуг, который будет заключен по результатам настоящего аукциона в электронной форме, будет осуществляться из источника (ов), указанного (ых) в ***Информационной карте аукциона в электронной форме***.

1.5.2. Форма, сроки и порядок оплаты товара, работ, услуг определены в проекте контракта, приведенном в настоящей документации об аукционе в электронной форме, и указаны в ***Информационной карте аукциона в электронной форме***.

1.6. Требования к Участникам размещения заказа

1.6.1. В настоящем аукционе в электронной форме может принять участие любое юридическое лицо независимо от организационно-правовой формы, формы собственности, места нахождения и места происхождения капитала или любое физическое лицо, в том числе индивидуальный предприниматель. Участник размещения заказа имеет право выступать в отношениях, связанных с размещением заказа на поставки товаров, выполнение работ, оказание услуг по предмету настоящего аукциона в электронной форме, как непосредственно, так и через своих представителей. Полномочия представителей Участника размещения заказа подтверждаются доверенностью, выданной и оформленной в соответствии с гражданским законодательством, или ее нотариально заверенной копией.

1.6.2. Участник размещения заказа должен соответствовать следующим обязательным требованиям:

1.6.2.1. соответствие требованиям, устанавливаемым в соответствии с законодательством Российской Федерации к лицам, осуществляющим поставки товаров, выполнение работ, оказание услуг, являющиеся предметом настоящего аукциона в электронной форме;

1.6.2.2. непроведение ликвидации Участника размещения заказа – юридического лица и отсутствие решения арбитражного суда о признании Участника размещения заказа - юридического лица, индивидуального предпринимателя банкротом и об открытии конкурсного производства;

1.6.2.3. неприостановление деятельности Участника размещения заказа в порядке, предусмотренном Кодексом Российской Федерации об административных правонарушениях, на день подачи заявки на участие в аукционе в электронной форме;

1.6.2.4. отсутствие у Участника размещения заказа задолженности по начисленным налогам, сборам и иным обязательным платежам в бюджеты любого уровня или государственные внебюджетные фонды за прошедший календарный год, размер которой превышает двадцать пять процентов балансовой стоимости активов Участника размещения заказа по данным бухгалтерской отчетности за последний завершенный отчетный период. Участник размещения заказа считается соответствующим установленному требованию в случае, если он обжалует наличие указанной задолженности в соответствии с законодательством Российской Федерации и решение по такой жалобе на день рассмотрения заявки на участие в аукционе в электронной форме не принято.

1.6.3. Заказчик вправе установить дополнительные требования к Участникам размещения заказа, которые указаны в ***Информационной карте аукциона в электронной форме***:

1.6.3.1. обладание Участниками размещения заказа исключительными правами на объекты интеллектуальной собственности, если в связи с исполнением контракта Заказчик приобретает права на объекты интеллектуальной собственности;

1.6.3.2. отсутствие в реестре недобросовестных поставщиков сведений об Участниках размещения заказа.

1.7. Привлечение соисполнителей

1.7.1. Поставщик (исполнитель, подрядчик) может для поставки товаров, выполнения работ, оказания услуг по предмету контракта привлечь соисполнителей в случае, если это допускается в ***Информационной карте аукциона в электронной форме***.

1.8. Затраты Участника размещения заказа

1.8.1. Участник размещения заказа несет все расходы, связанные с подготовкой и подачей заявки и участием в аукционе в электронной форме. Заказчик, Специализированная организация не несут ответственности и не имеют обязательств в связи с такими расходами независимо от того, как проводится и чем завершается настоящий аукцион в электронной форме.

1.9. Преимущества и преференции

1.9.1. В случае, если Заказчик установил преимущества учреждениям и предприятиям уголовно-исполнительной системы, организациям инвалидов, то сведения о предоставлении вышеуказанных преимуществ содержатся в ***Информационной карте аукциона в электронной форме***. Преимущества к данным категориям лиц устанавливаются в отношении предлагаемой цены контракта в размере процента, указанного в ***Информационной карте аукциона в электронной форме***.

1.10. Отказ от проведения аукциона в электронной форме

1.10.1. Заказчик вправе отказаться от проведения аукциона в электронной форме не позднее, чем за 10 (Десять) дней до даты окончания срока подачи заявок на участие в аукционе в электронной форме или, если начальная (максимальная) цена контракта (цена лота) не превышает 3 000 000,00 (Три миллиона) рублей, за 5 (Пять) дней до даты окончания срока подачи заявок на участие в аукционе в электронной форме.

1.10.2. Извещение об отказе от проведения аукциона в электронной форме размещается Заказчиком, Специализированной организацией на официальном сайте в течение 1 (Одного) дня со дня принятия решения об отказе от проведения аукциона в электронной форме. В течение 1 (Одного) часа с момента размещения извещения об отказе от проведения аукциона в электронной форме Оператор электронной площадки направляет уведомление о таком извещении всем Участникам размещения заказа, подавшим заявки на участие в аукционе в электронной форме.

1.10.3. Оператор электронной площадки в течение 1 (Одного) рабочего дня со дня размещения официальном сайте извещения об отказе от проведения открытого аукциона в электронной форме прекращает блокирование операций по счету Участника размещения заказа для проведения операций по обеспечению участия в открытых аукционах в электронной форме в отношении денежных средств в размере обеспечения заявки на участие в настоящем аукционе.

2. ДОКУМЕНТАЦИЯ ОБ АУКЦИОНЕ В ЭЛЕКТРОННОЙ ФОРМЕ

2.1. Содержание документации об аукционе в электронной форме

2.1.1. Документация об аукционе в электронной форме включает перечисленные в настоящей документации инструкции и документы, а также изменения, выпускаемые в соответствии с п. 2.3. настоящей документации об аукционе в электронной форме.

2.1.2. Документация об аукционе в электронной форме доступна для ознакомления без взимания платы на официальном сайте Российской Федерации в информационно-телекоммуникационной сети «Интернет» для размещения информации о размещении заказов на поставки товаров, выполнение работ, оказание услуг для федеральных нужд, нужд субъектов Российской Федерации или муниципальных нужд (далее – официальный сайт) - www.zakupki.gov.ru.

2.1.3. Участнику размещения заказа необходимо изучить документацию об аукционе в электронной форме, включая все инструкции, условия и спецификации. Неполное представление информации и документов, требуемых согласно документации об аукционе в электронной форме, а также наличие недостоверных сведений об Участнике размещения заказа или о товарах, работах, услугах, на которые размещается заказ, или подача заявки, не отвечающей требованиям, содержащимся в документации об аукционе в электронной форме, является основанием для отклонения заявки на участие в аукционе в электронной форме.

2.2. Разъяснение положений документации об аукционе в электронной форме

2.2.1. При проведении аукциона в электронной форме какие-либо переговоры Заказчика,

Специализированной организации, Оператора электронной площадки с Участником размещения заказа не допускаются в случае, если в результате таких переговоров создаются преимущественные условия для участия в аукционе в электронной форме и (или) условия для разглашения конфиденциальных сведений. В случае нарушения указанного положения открытый аукцион в электронной форме может быть признан недействительным в порядке, установленном законодательством Российской Федерации.

2.2.2. Любой Участник размещения заказа, получивший аккредитацию на электронной площадке, вправе направить на адрес электронной площадки, определенный в извещении о проведении аукциона в электронной форме, запрос о разъяснении положений документации об аукционе в электронной форме. При этом такой Участник размещения заказа вправе направить не более чем 3 (Три) запроса о разъяснении положений документации об аукционе в электронной форме в отношении одного аукциона в электронной форме. В течение 1 (Одного) часа с момента поступления указанного запроса Оператор электронной площадки направляет запрос Заказчику. В течение 2 (Двух) дней со дня поступления от Оператора электронной площадки указанного запроса Заказчик, Специализированная организация размещают разъяснения положений документации об аукционе в электронной форме с указанием предмета запроса, но без указания Участника размещения заказа, от которого поступил запрос, на официальном сайте при условии, что указанный запрос поступил Заказчику не позднее чем за 5 (Пять) дней до дня окончания подачи заявок на участие в аукционе в электронной форме или, если начальная (максимальная) цена контракта (цена лота) не превышает 3 000 000,00 (Три миллиона) рублей, не позднее чем за 3 (Три) дня до дня окончания подачи заявок на участие в аукционе.

2.2.3. Разъяснение положений документации об аукционе в электронной форме не должно изменять ее суть.

2.3. Внесение изменений в извещение о проведении аукциона в электронной форме, документацию об аукционе в электронной форме

2.3.1. Заказчик вправе принять решение о внесении изменений в извещение о проведении аукциона в электронной форме, а также по собственной инициативе или в соответствии с запросом Участника размещения заказа вправе принять решение о внесении изменений в документацию об аукционе в электронной форме, не позднее чем за 5 (Пять) дней до даты окончания срока подачи заявок на участие в аукционе в электронной форме. Изменение предмета аукциона в электронной форме не допускается.

2.3.2. Изменения извещения о проведении аукциона в электронной форме и (или) изменения, внесенные в документацию об аукционе в электронной форме, в течение 1 (Одного) дня со дня принятия решения о внесении таких изменений размещаются Заказчиком, Специализированной организацией на официальном сайте.

2.3.3. При этом срок подачи заявок на участие в аукционе в электронной форме продлевается так, чтобы со дня размещения на официальном сайте внесенных изменений до даты окончания срока подачи заявок на участие в аукционе в электронной форме этот срок составлял не менее чем 15 (Пятнадцать) дней или, если начальная (максимальная) цена контракта (цена лота) не превышает 3 000 000,00 (Три миллиона) рублей, не менее чем 7 (Семь) дней.

2.3.4. Заказчик, Специализированная организация не несут ответственность в случае, если Участник размещения заказа не ознакомился с изменениями, внесенными в извещение о проведении аукциона в электронной форме и документацию об аукционе в электронной форме, размещенными на официальном сайте надлежащим образом.

3. ПОДГОТОВКА ЗАЯВКИ НА УЧАСТИЕ В АУКЦИОНЕ В ЭЛЕКТРОННОЙ ФОРМЕ

3.1. Форма заявки на участие в аукционе

3.1.1. Участник размещения заказа, получивший аккредитацию на электронной площадке, подает заявку на участие в аукционе в форме электронных документов, подписанных электронной цифровой подписью лица, имеющего право действовать от имени Участника размещения заказа.

3.2. Язык документов, входящих в состав заявки на участие в аукционе в электронной форме

3.2.1. Заявка на участие в аукционе в электронной форме, все документы и корреспонденция между Заказчиком, Специализированной организацией и Участником размещения заказа, относящиеся к заявке, должны быть составлены на русском языке. Документы на иностранном языке, входящие в состав заявки на участие в аукционе в электронной форме, должны сопровождаться точным переводом на русский язык, заверенным надлежащим образом. В случае противоречия оригинала и перевода преимущество будет иметь перевод.

3.3. Требования к содержанию и составу заявки на участие в аукционе в электронной форме

3.3.1. Заявка на участие в аукционе в электронной форме, которую подает Участник размещения заказа в соответствии с настоящей документацией об аукционе в электронной форме, должна состоять из двух частей и содержать сведения и документы, конкретный перечень которых указан в ***Информационной карте аукциона в электронной форме***.

3.3.2. **Первая часть** заявки на участие в открытом аукционе в электронной форме должна содержать указанные в одном из следующих подпунктов сведения:

1) при размещении заказа на поставку товара:

а) согласие Участника размещения заказа на поставку товара в случае, если Участник размещения заказа предлагает для поставки товар, указание на товарный знак которого содержится в документации об аукционе в электронной форме, или указание на товарный знак (его словесное обозначение) предлагаемого для поставки товара и конкретные показатели этого товара, соответствующие значениям эквивалентности, установленным документацией об аукционе в электронной форме, если Участник размещения заказа предлагает для поставки товар, который является эквивалентным товару, указанному в документации об аукционе в электронной форме, при условии содержания в документации об аукционе в электронной форме указания на товарный знак, а также требования о необходимости указания в заявке на участие в аукционе в электронной форме на товарный знак;

б) конкретные показатели, соответствующие значениям, установленным документацией об аукционе в электронной форме, и указание на товарный знак (его словесное обозначение) (при его наличии) предлагаемого для поставки товара при условии отсутствия в документации об аукционе в электронной форме указания на товарный знак;

2) согласие Участника размещения заказа на выполнение работ, оказание услуг на условиях, предусмотренных документацией об аукционе в электронной форме, при условии размещения заказа на выполнение работ, оказание услуг;

3) при размещении заказа на выполнение работ, оказание услуг, для выполнения, оказания которых используется товар:

а) согласие, предусмотренное подпунктом 2 настоящего пункта, в том числе означающее согласие на использование товара, указание на товарный знак которого содержится в документации об аукционе, или согласие, предусмотренное подпунктом 2 настоящего пункта, указание на товарный знак (его словесное обозначение) предлагаемого для использования товара и конкретные показатели этого товара, соответствующие значениям эквивалентности, установленным документацией об аукционе в электронной форме, если Участник размещения заказа предлагает для использования товар, который является эквивалентным товару, указанному в документации об аукционе в электронной форме, при условии содержания в документации об аукционе в электронной форме указания на товарный знак используемого товара, а также требования о необходимости указания в заявке на участие в аукционе в электронной форме на товарный знак;

б) согласие, предусмотренное подпунктом 2 настоящего пункта, а также конкретные показатели используемого товара, соответствующие значениям, установленным документацией об аукционе в электронной форме, и указание на товарный знак (его словесное обозначение) (при его наличии) предлагаемого для использования товара при условии отсутствия в документации об аукционе в электронной форме указания на товарный знак используемого товара.

Первая часть заявки на участие в аукционе в электронной форме может содержать эскиз, рисунок, чертеж, фотографию, иное изображение товара, на поставку которого размещается заказ.

3.3.3. **Вторая часть** заявки на участие в открытом аукционе в электронной форме должна содержать следующие документы и сведения:

1) фирменное наименование (наименование), сведения об организационно-правовой форме, о месте нахождения, почтовый адрес (для юридического лица), фамилию, имя, отчество, паспортные данные, сведения о месте жительства (для физического лица), номер контактного телефона, идентификационный номер налогоплательщика или в соответствии с законодательством соответствующего иностранного государства аналог идентификационного номера налогоплательщика (для иностранного лица);

2) копии документов, подтверждающих соответствие Участника размещения заказа требованию, установленному п. 1 ч. 1 ст. 11 Федерального закона от 21.07.2005 г. №94-ФЗ «О размещении заказов на поставки товаров, выполнение работ, оказание услуг для государственных и муниципальных нужд», в случае, если в соответствии с законодательством Российской Федерации установлены требования к лицам, осуществляющим поставки товаров, выполнение работ, оказание услуг, которые являются предметом настоящего аукциона в электронной форме, и такие требования предусмотрены настоящей документацией об аукционе в электронной форме;

3) копии документов, подтверждающих соответствие Участника размещения заказа требованию, установленному в соответствии с п. 1 ч. 2 ст. 11 Федерального закона от 21.07.2005 г. №94-ФЗ «О размещении заказов на поставки товаров, выполнение работ, оказание услуг для государственных и муниципальных нужд», в случае, если такое требование установлено Заказчиком;

4) копия разрешения на ввод объекта капитального строительства в эксплуатацию, копия акта приемки объекта капитального строительства (за исключением случая, если застройщик являлся лицом, осуществляющим строительство) при условии, что Заказчиком установлено требование, предусмотренное ч. 2.1 ст. 11 Федерального закона от 21.07.2005 г. №94-ФЗ «О размещении заказов на поставки товаров, выполнение работ, оказание услуг для государственных и муниципальных нужд»;

5) копии документов, подтверждающих соответствие товаров, работ, услуг требованиям, установленным в соответствии с законодательством Российской Федерации, в случае, если в соответствии с законодательством Российской Федерации установлены требования к таким товарам, работам, услугам и если предоставление указанных документов предусмотрено документацией об аукционе в электронной форме;

6) решение об одобрении или о совершении крупной сделки либо копия такого решения в случае, если требование о необходимости наличия такого решения для совершения крупной сделки установлено законодательством Российской Федерации и (или) учредительными документами юридического лица и если для участника размещения заказа поставки товаров, выполнение работ, оказание услуг, являющихся предметом контракта, или внесение денежных средств в качестве обеспечения заявки на участие в открытом аукционе в электронной форме, обеспечения исполнения контракта являются крупной сделкой. Предоставление указанного решения не требуется в случае, если начальная (максимальная) цена контракта не превышает максимальную сумму сделки, предусмотренную решением об одобрении или о совершении сделок, предоставляемым для аккредитации Участника размещения заказа на электронной площадке;

7) копии документов, подтверждающих соответствие Участника размещения заказа требованиям, установленным в соответствии с ч. 2.2 ст. 11 Федерального закона от 21.07.2005 г. №94-ФЗ «О размещении заказов на поставки товаров, выполнение работ, оказание услуг для государственных и муниципальных нужд», в случае, если такие требования установлены Правительством Российской Федерации.

3.4. Порядок формирования цены контракта (цены лота)

3.4.1. Направляя заявку на участие в аукционе в электронной форме, Участник размещения заказа заявляет о своем согласии поставить товары, выполнить работы, оказать услуги, являющиеся предметом аукциона в электронной форме, в пределах стоимости, не превышающей начальную

(максимальную) цену контракта (цену лота), указанную в ***Информационной карте аукциона в электронной форме***.

3.4.2. Участник размещения заказа производит расчет цены контракта в соответствии с порядком формирования цены контракта (цены лота) (с учетом или без учета расходов на перевозку, страхование, уплату таможенных пошлин, налогов и других обязательных платежей), указанным в ***Информационной карте аукциона в электронной форме***, а также в ***Техническом задании*** документации об аукционе в электронной форме, и делает свое (и) предложение (я) о цене контракта непосредственно во время процедуры аукциона в электронной форме в порядке, определенном п. 6.1. настоящей документации об аукционе в электронной форме.

3.4.3. Цена контракта должна быть выражена в валюте Российской Федерации, если иное не предусмотрено в ***Информационной карте аукциона в электронной форме***.

3.5. Требования к качеству поставляемых товаров, выполняемых работ, оказываемых услуг и требования к гарантийному сроку и (или) объему предоставления гарантий качества, к обслуживанию товара, к расходам на эксплуатацию товара, об обязательности осуществления монтажа и наладки товара, к обучению лиц, осуществляющих использование и обслуживание товара

3.5.1. Заказчик в ***Информационной карте аукциона в электронной форме*** и ***Техническом задании*** устанавливает требования к качеству, техническим характеристикам товара, работ, услуг, требования к их безопасности, требования к функциональным характеристикам (потребительским свойствам) товара, требования к размерам, упаковке, отгрузке товара, требования к результатам работ, а также иные показатели, связанные с определением соответствия поставляемого товара, выполняемых работ, оказываемых услуг потребностям Заказчика. При этом указываются используемые для определения соответствия потребностям Заказчика или эквивалентности предлагаемого к поставке или к использованию при выполнении работ, оказании услуг товара максимальные и (или) минимальные значения таких показателей и показатели, значения которых не могут изменяться.

3.5.2. Требования к гарантийному сроку и (или) объему предоставления гарантий качества товара, работы, услуги, к обслуживанию товара, к расходам на эксплуатацию товара, об обязательности осуществления монтажа и наладки товара, к обучению лиц, осуществляющих использование и обслуживание товара при необходимости указываются в ***Информационной карте аукциона в электронной форме*** и ***Техническом задании***.

3.5.3. В случае размещения заказов на поставки машин и оборудования Заказчик устанавливает в ***Информационной карте аукциона в электронной форме*** и ***Техническом задании*** требования к гарантийному сроку и (или) объему предоставления гарантий качества товара, к гарантийному обслуживанию товара, к расходам на обслуживание товара в гарантийный срок, а также к осуществлению монтажа и наладки товара в случае, если это предусмотрено технической документацией на товар.

3.5.4. В случае размещения заказов на поставки новых машин и оборудования Заказчик устанавливает в ***Информационной карте аукциона в электронной форме*** и ***Техническом задании*** требования о предоставлении гарантии производителя данного товара и к сроку действия такой гарантии, при этом предоставление такой гарантии осуществляется вместе с товаром. Дополнительно в случае размещения заказов на поставки новых машин и оборудования Заказчик устанавливает в ***Информационной карте аукциона в электронной форме*** и ***Техническом задании*** требования о предоставлении гарантии поставщика на данный товар и к сроку действия такой гарантии, при этом предоставление такой гарантии осуществляется вместе с данным товаром и срок действия гарантии должен быть не менее чем срок действия гарантии производителя данного товара.

4. ПОДАЧА ЗАЯВКИ НА УЧАСТИЕ В АУКЦИОНЕ В ЭЛЕКТРОННОЙ ФОРМЕ

4.1. Срок подачи заявок на участие в аукционе в электронной форме

4.1.1. Заявка на участие в аукционе в электронной форме подается Участником размещения заказа в любой момент с момента размещения на официальном сайте извещения о проведении

открытого аукциона в электронной форме до даты и времени окончания срока подачи заявок на участие в аукционе, указанных в извещении о проведении аукциона в электронной форме и ***Информационной карте аукциона в электронной форме***, с учетом п. 2.3. настоящей документации об аукционе в электронной форме.

4.2. Порядок подачи заявок на участие в аукционе в электронной форме

4.2.1. Заявка на участие в аукционе в электронной форме направляется Участником размещения заказа Оператору электронной площадки в форме двух электронных документов, содержащих, предусмотренные п. 3.3.1. настоящей документации об аукционе в электронной форме части заявки. Указанные электронные документы подаются одновременно

4.2.2. Участие в аукционе в электронной форме возможно при наличии на счете Участника размещения заказа, открытом для проведения операций по обеспечению участия в открытых аукционах в электронной форме, денежных средств, в отношении которых не осуществлено блокирование операций по счету в соответствии с п. 4.2.3. настоящей документации об аукционе в электронной форме, в размере не менее чем размер обеспечения заявки на участие в аукционе в электронной форме, указанный в ***Информационной карте аукциона в электронной форме***.

4.2.3. В течение 1 (Одного) часа с момента получения заявки на участие в аукционе в электронной форме Оператор электронной площадки осуществляет блокирование операций по счету для проведения операций по обеспечению участия в аукционе в электронной форме Участника размещения заказа, подавшего такую заявку, в отношении денежных средств в размере обеспечения заявки на участие в аукционе, а также присваивает заявке порядковый номер и направляет Участнику размещения заказа, подавшему заявку на участие в аукционе в электронной форме, подтверждение в форме электронного документа о получении такой заявки с указанием присвоенного ей порядкового номера.

4.2.4. Участник размещения заказа вправе подать только одну заявку на участие в аукционе в электронной форме в отношении каждого предмета аукциона (лота).

4.2.5. Изменение Участником размещения заказа своей заявки на участие в аукционе в электронной форме после ее подачи не допускается.

4.2.6. Не позднее дня, следующего за днем окончания срока подачи заявок на участие в аукционе в электронной форме, Оператор электронной площадки направляет Заказчику первую часть заявки на участие в аукционе в электронной форме.

4.2.7. В случае, если по окончании срока подачи заявок на участие в аукционе в электронной форме подана только одна заявка, Оператор электронной площадки не позднее дня, следующего за днем окончания срока подачи заявок на участие в аукционе в электронной форме, направляет обе части такой заявки Заказчику.

4.2.8. В случае, если по окончании срока подачи заявок на участие в аукционе в электронной форме подана только одна заявка или не подана ни одна заявка, аукцион в электронной форме признается несостоявшимся.

4.2.9. Участник размещения заказа, получивший аккредитацию на электронной площадке, не вправе подавать заявку на участие в аукционе в электронной форме за три месяца до окончания срока аккредитации данного Участника размещения заказа.

4.3. Порядок и срок отзыва заявок на участие в аукционе в электронной форме

4.3.1. Участник размещения заказа, подавший заявку на участие в аукционе в электронной форме, вправе отозвать такую заявку не позднее окончания срока подачи заявок, направив об этом уведомление Оператору электронной площадки.

4.4. Возврат заявки на участие в аукционе в электронной форме

4.4.1. Оператор электронной площадки возвращает заявку на участие в аукционе в электронной форме подавшему ее Участнику размещения заказа в случае:

а) предоставления заявки на участие в аукцион с нарушением требований, предусмотренных п. 3.1.1. настоящей документации об аукционе в электронной форме;

б) отсутствия на счете, открытом для проведения операций по обеспечению участия в открытых аукционах в электронной форме, Участника размещения заказа, подавшего заявку на участие в аукционе, денежных средств в размере обеспечения заявки на участие в аукционе, в отношении которых не осуществлено блокирование;

в) подачи одним Участником размещения заказа двух и более заявок на участие в аукционе в электронной форме в отношении одного и того же лота при условии, что поданные ранее заявки таким Участником не отозваны. В этом случае такому Участнику возвращаются все заявки на участие в аукционе, поданные в отношении данного лота;

г) получения заявки на участие в аукционе в электронной форме после дня и времени окончания срока подачи заявок;

д) получения заявки на участие в аукционе в электронной форме от Участника размещения заказа с нарушением положений п. 4.2.9. настоящей документации об аукционе в электронной форме.

4.4.2. Оператор электронной площадки возвращает заявку на участие в аукционе в электронной форме в случаях, указанных в п. 4.4.1. настоящей документации об аукционе в электронной форме, в течение 1 (Одного) часа с момента получения заявки на участие в аукционе в электронной форме.

4.4.3. Одновременно с возвратом заявки на участие в аукционе в электронной форме Оператор электронной площадки уведомляет в форме электронного документа Участника размещения заказа, подавшего заявку на участие в аукционе, об основаниях такого возврата с указанием положений Федерального закона от 21.07.2005 г. №94-ФЗ «О размещении заказов на поставки товаров, выполнение работ, оказание услуг для государственных и муниципальных нужд», которые были нарушены.

4.5. Срок действия заявок на участие в аукционе в электронной форме

4.5.1. Заявки на участие в аукционе в электронной форме должны сохранять свое действие в течение срока проведения аукциона в электронной форме и до завершения указанной процедуры. Процедура аукциона в электронной форме завершается подписанием контракта или принятием решения об отмене аукциона в электронной форме.

4.6. Обеспечение заявки на участие в аукционе в электронной форме

4.6.1. Оператор электронной площадки при аккредитации Участника размещения заказа на электронной площадке открывает такому Участнику счет для проведения операций по обеспечению участия в открытых аукционах в электронной форме.

4.6.2. Размер обеспечения заявки на участие в аукционе в электронной форме не может быть менее чем 0,5 процента и не может превышать 5 (Пять) процентов начальной (максимальной) цены контракта (цены лота) и указан в ***Информационной карте аукциона в электронной форме***. Требование обеспечения заявки на участие в аукционе в электронной форме в равной мере распространяется на всех Участников размещения заказа.

4.6.3. Поступление от Участника размещения заказа заявки на участие в аукционе в электронной форме является поручением для Оператора электронной площадки о блокировании операций по счету такого Участника размещения заказа, открытому для проведения операций по обеспечению участия в открытых аукционах в электронной форме, в отношении денежных средств в размере обеспечения заявки на участие в аукционе в электронной форме.

4.6.4. Прекращение блокирования Оператором электронной площадки операций по счету Участника размещения заказа, открытому для проведения операций по обеспечению участия в открытых аукционах в электронной форме, в отношении денежных средств в размере обеспечения заявки на участие в аукционе в электронной форме осуществляется:

- в течение 1 (Одного) рабочего дня со дня размещения на официальном сайте извещения об отказе от проведения аукциона в электронной форме;

- в течение 1 (Одного) рабочего дня со дня поступления уведомления об отзыве заявки на участие в аукционе в электронной форме в соответствии с п. 4.3. и п. 7.2.6. настоящей документации

об аукционе в электронной форме по счету Участника размещения заказа, отзывающего такую заявку;

- в течение 1 (Одного) рабочего дня со дня возврата заявки на участие в аукционе в электронной форме согласно п. 4.4.1. настоящей документации об аукционе в электронной форме;
- в течение 1 (Одного) рабочего дня, следующего после дня поступления Оператору электронной площадки или размещения на электронной площадке Протокола рассмотрения заявок на участие в аукционе по счету Участника размещения заказа, не допущенного к участию в аукционе в электронной форме;
- в течение 1 (Одного) рабочего дня после дня размещения на электронной площадке Протокола проведения открытого аукциона в электронной форме по счету Участника аукциона, который не принял участие в аукционе в электронной форме;
- в течение 1 (Одного) рабочего дня со дня размещения на электронной площадке Протокола подведения итогов аукциона в электронной форме по счету Участника размещения заказа, подавшего заявку на участие в аукционе в электронной форме, признанную не соответствующей требованиям документацией об аукционе в электронной форме, за исключением случая, предусмотренного п. 4.6.5. настоящей документации об аукционе в электронной форме;
- в течение 1 (Одного) рабочего дня со дня заключения контракта по счету всех Участников аукциона в электронной форме.

4.6.5. В случае, если в течение одного квартала на одной электронной площадке в отношении вторых частей трех заявок на участие в аукционе в электронной форме, поданных одним Участником размещения заказа, приняты решения о несоответствии таких заявок требованиям, предусмотренным документацией об аукционе в электронной форме, по основаниям, установленным пп. а) п. 7.1.6. настоящей документации об аукционе в электронной форме (за исключением случаев, если указанный Участник размещения заказа обжаловал данные решения и по результатам обжалования вынесено решение о необоснованных решениях Аукционной комиссии о несоответствии заявок на участие в аукционе требованиям документации об аукционе), Оператор электронной площадки по истечении 30 (Тридцати) дней с момента принятия решений о несоответствии таких заявок требованиям, предусмотренным документацией об аукционе, по указанным основаниям прекращает блокирование операций по счету для проведения операций по обеспечению участия в открытых аукционах в электронной форме Участника размещения заказа в отношении денежных средств в размере обеспечения заявки на участие в аукционе и перечисляет эти денежные средства Заказчику.

4.6.6. В случае уклонения Участника аукциона в электронной форме от заключения контракта в течение 1 (Одного) рабочего дня со дня внесения сведений о таком Участнике аукциона в реестр недобросовестных поставщиков Оператор электронной площадки прекращает блокирование операций по счету для проведения операций по обеспечению участия в аукционе в электронной форме всех Участников аукциона в отношении денежных средств, заблокированных для обеспечения участия в этом аукционе, перечисляет данные денежные средства Заказчику, а также списывает со счета такого Участника аукциона денежные средства в качестве платы за участие в аукционе.

4.6.7. В течение 1 (Одного) рабочего дня со дня заключения контракта Оператор электронной площадки прекращает блокирование операций по счету для проведения операций по обеспечению участия в открытых аукционах в электронной форме всех Участников аукциона в электронной форме в отношении денежных средств, заблокированных для обеспечения участия в таком аукционе. При этом Оператор электронной площадки списывает со счета для проведения операций по обеспечению участия в открытых аукционах в электронной форме Участника аукциона, с которым заключен контракт, денежные средства в качестве платы за участие в таком аукционе в размере, определенном по результатам отбора операторов электронных площадок.

5. РАССМОТРЕНИЕ ПЕРВЫХ ЧАСТЕЙ ЗАЯВОК НА УЧАСТИЕ В АУКЦИОНЕ В ЭЛЕКТРОННОЙ ФОРМЕ

5.1. Порядок рассмотрения первых частей заявок на участие в аукционе в электронной

форме

5.1.1. Рассмотрение первых частей заявок на участие в аукционе в электронной форме осуществляется Аукционной комиссией в срок не превышающий 7 (Семь) дней со дня окончания срока подачи заявок на участие в аукционе в электронной форме с учетом положений п. 2.3 настоящей документации об аукционе в электронной форме.

5.1.2. Аукционная комиссия проверяет первые части заявок на участие в аукционе в электронной форме на соответствие требованиям, установленным документацией об аукционе в электронной форме в отношении товаров, работ, услуг, на поставки, выполнение, оказание которых размещается заказ.

5.1.3. Заявкой, отвечающей формальным требованиям считается та, которая соответствует всем положениям, условиям и спецификациям документации об аукционе в электронной форме и не содержит существенных отклонений или оговорок. Существенным отклонением или оговоркой являются те:

а) которые оказывают влияние на объем, качество или функциональные показатели поставляемых товаров;

б) которые ограничивают права Заказчика или обязательства Участника размещения заказа по контракту.

5.1.4. Аукционная комиссия может не принимать во внимание мелкие погрешности, несоответствия, неточности заявки на участие в аукционе в электронной форме, которые не представляют собой существенного отклонения, при условии, что такой подход не нарушит принципа беспристрастности.

5.1.5. В случае, если на основании результатов рассмотрения первых частей заявок на участие в аукционе в электронной форме принято решение об отказе в допуске к участию в аукционе в электронной форме всех Участников размещения заказа, подавших заявки на участие в аукционе, или о признании только одного Участника размещения заказа, подавшего заявку на участие в аукционе, Участником аукциона, аукцион признается несостоявшимся.

5.1.6. В случае, если аукцион в электронной форме признан несостоявшимся и только один Участник размещения заказа, подавший заявку на участие в аукционе в электронной форме, признан Участником аукциона, Оператор электронной площадки направляет Заказчику вторую часть заявки на участие в аукционе, в течение 1 (Одного) часа с момента размещения на электронной площадке протокола, указанного в п. 5.3.3. настоящей документации об аукционе в электронной форме.

5.2. Допуск к участию в аукционе в электронной форме

5.2.1. На основании результатов рассмотрения первых частей заявок на участие в аукционе в электронной форме Аукционной комиссией принимается решение:

а) о допуске к участию в аукционе в электронной форме Участника размещения заказа и о признании Участника размещения заказа, подавшего заявку на участие в аукционе в электронной форме, Участником аукциона;

б) об отказе в допуске Участника размещения заказа к участию в аукционе в электронной форме.

5.2.2. Участник размещения заказа не допускается к участию в аукционе в электронной форме в случае:

- непредоставления сведений, предусмотренных п. 3.3.2. настоящей документации об аукционе в электронной форме, или предоставления недостоверных сведений;
- несоответствия сведений, предусмотренных в п. 3.3.2. настоящей документации об аукционе в электронной форме, требованиям документации об аукционе в электронной форме.

5.2.3. В случае установления недостоверности сведений, содержащихся в документах, представленных Участником размещения заказа в соответствии с п. 3.3.2. настоящей документации об аукционе в электронной форме, установления факта проведения ликвидации Участника размещения заказа юридического лица или принятия арбитражным судом решения о признании Участника размещения заказа - юридического лица, индивидуального предпринимателя банкротом и об открытии конкурсного производства, факта приостановления деятельности такого Участника в

порядке, предусмотренном Кодексом Российской Федерации об административных правонарушениях, факта наличия у такого Участника задолженности по начисленным налогам, сборам и иным обязательным платежам в бюджеты любого уровня или государственные внебюджетные фонды за прошедший календарный год, размер которой превышает двадцать пять процентов балансовой стоимости активов такого Участника по данным бухгалтерской отчетности за последний завершенный отчетный период, при условии, что Участник размещения заказа не обжалует наличие указанной задолженности в соответствии с законодательством Российской Федерации, Заказчик, Аукционная комиссия обязаны отстранить такого Участника от участия в аукционе в электронной форме на любом этапе его проведения.

5.3. Протокол рассмотрения заявок на участие в аукционе в электронной форме

5.3.1. На основании результатов рассмотрения первых частей заявок на участие в аукционе в электронной форме Аукционной комиссией оформляется Протокол рассмотрения заявок на участие в аукционе в электронной форме, который ведется Аукционной комиссией и подписывается всеми присутствующими на заседании членами Аукционной комиссии и Заказчиком в день окончания рассмотрения заявок на участие в аукционе в электронной форме.

5.3.2. Протокол рассмотрения заявок на участие в аукционе в электронной форме должен содержать сведения о порядковых номерах заявок на участие в аукционе, решение о допуске Участника размещения заказа, подавшего заявку на участие в аукционе с соответствующим порядковым номером, к участию в аукционе в электронной форме и о признании его Участником аукциона или об отказе в допуске Участника размещения заказа к участию в аукционе с обоснованием такого решения и с указанием положений документации об аукционе в электронной форме, которым не соответствует заявка на участие в аукционе этого Участника размещения заказа, положений заявки на участие в аукционе, которые не соответствуют требованиям документации об аукционе в электронной форме, сведения о членах Аукционной комиссии, принявших решение, сведения о решении каждого члена Аукционной комиссии о допуске Участника размещения заказа к участию в аукционе или об отказе в допуске к участию в аукционе. Указанный протокол в день окончания рассмотрения заявок на участие в аукционе в электронной форме направляется Заказчиком, Специализированной организацией Оператору электронной площадки.

5.3.3. В случае, если по окончании срока подачи заявок на участие в аукционе в электронной форме подана только одна заявка на участие в аукционе или не подана ни одна заявка на участие в аукционе, а также в случае, если на основании результатов рассмотрения первых частей заявок на участие в аукционе принято решение об отказе в допуске к участию в аукционе всех Участников размещения заказа, подавших заявки на участие в аукционе, или о признании только одного Участника размещения заказа, подавшего заявку на участие в аукционе, Участником аукциона в Протокол рассмотрения заявок на участие в аукционе в электронной форме вносится информация о признании аукциона несостоявшимся. Указанный протокол размещается Заказчиком, Специализированной организацией на электронной площадке.

5.3.4. Оператор электронной площадки в течение 1 (Одного) часа с момента поступления ему указанного в п. 5.3.2. настоящей документации об аукционе в электронной форме протокола или с момента размещения на электронной площадке протокола в соответствии с п. 5.3.3. настоящей документации об аукционе в электронной форме, направляет Участникам размещения заказа, подавшим заявки на участие в аукционе в электронной форме, уведомление о принятом в отношении поданной таким Участником заявки решении.

6. ПРОВЕДЕНИЕ АУКЦИОНА В ЭЛЕКТРОННОЙ ФОРМЕ

6.1. Порядок проведения аукциона в электронной форме

6.1.1. Аукцион в электронной форме проводится на электронной площадке в день, указанный в извещении о проведении аукциона в электронной форме с учетом положений п. 2.3. настоящей документации об аукционе в электронной форме. Время начала проведения аукциона в электронной форме устанавливается Оператором электронной площадки.

6.1.2. В аукционе в электронной форме могут участвовать только Участники размещения

заказа, признанные Участниками аукциона.

6.1.3. Аукцион в электронной форме проводится путем снижения, за исключением случая, указанного в п. 6.1.12. настоящей документации об аукционе в электронной форме, начальной (максимальной) цены контракта, указанной в извещении о проведении аукциона в электронной форме.

6.1.4. «Шаг аукциона» составляет от 0,5 процента до 5 процентов начальной (максимальной) цены контракта (цены лота).

6.1.5. При проведении аукциона в электронной форме Участники аукциона подают предложения о цене контракта, предусматривающие снижение текущего минимального предложения о цене контракта на величину в пределах «шага аукциона».

6.1.6. При проведении аукциона в электронной форме Участники аукциона не вправе подавать предложение:

а) о цене контракта равное предложению или большее чем предложение о цене контракта, которые поданы таким Участником аукциона ранее, а также предложение о цене контракта, равное нулю;

б) о цене контракта ниже чем текущее минимальное предложение о цене контракта, сниженное в пределах «шага аукциона»;

в) о цене контракта ниже чем текущее минимальное предложение о цене контракта в случае, если такое предложение о цене контракта подано этим же Участником аукциона.

6.1.7. В течение 10 (Десяти) минут с момента завершения в соответствии с п. 6.1.9. настоящей документации об аукционе в электронной форме открытого аукциона в электронной форме любой Участник аукциона вправе подать предложение о цене контракта, которое не ниже чем последнее предложение о минимальной цене контракта на аукционе независимо от «шага аукциона», с учетом требований, предусмотренных подпунктами а) и в) п. 6.1.6. настоящей документации об аукционе в электронной форме.

6.1.8. От начала проведения аукциона в электронной форме до истечения срока подачи предложений о цене контракта на электронной площадке указываются все предложения о цене контракта и время их поступления, а также время, оставшееся до истечения срока подачи предложений о цене контракта.

6.1.9. При проведении аукциона в электронной форме устанавливается время приема предложений Участников аукциона о цене контракта, составляющее 10 (Десять) минут от начала проведения аукциона до истечения срока подачи предложений о цене контракта, а также 10 (Десять) минут после поступления последнего предложения о цене контракта. Время, оставшееся до истечения срока подачи предложений о цене контракта, обновляется автоматически, с помощью программных и технических средств, обеспечивающих проведение аукциона, после снижения начальной (максимальной) цены контракта или текущего минимального предложения о цене контракта на аукционе. Если в течение указанного времени ни одного предложения о более низкой цене контракта не поступило, аукцион автоматически, при помощи программных и технических средств, обеспечивающих его проведение, завершается.

6.1.10. Во время проведения аукциона в электронной форме Оператор электронной площадки отклоняет предложение о цене контракта в момент его поступления, если оно не соответствует требованиям, предусмотренным настоящей документацией об аукционе в электронной форме.

6.1.11. В случае, если была предложена цена контракта, равная цене, предложенной другим Участником аукциона в электронной форме, лучшим признается предложение о цене контракта, поступившее ранее других предложений.

6.1.12. В случае, если при проведении аукциона в электронной форме в электронной форме цена контракта снижена до нуля, проводится аукцион в электронной форме на право заключить контракт. В этом случае аукцион в электронной форме проводится путем повышения цены контракта исходя из положений настоящей документации об аукционе в электронной форме о порядке проведения аукциона в электронной форме с учетом следующих особенностей:

а) аукцион в электронной форме в соответствии с настоящим пунктом проводится до достижения цены контракта не более чем 100 000 000 (Сто) миллионов рублей;

б) в случае проведения аукциона в электронной форме в соответствии с настоящим пунктом Участник аукциона в электронной форме не вправе подавать предложения о цене контракта выше максимальной суммы сделки для такого Участника размещения заказа, указанной в содержащемся в реестре Участников размещения заказа, получивших аккредитацию на электронной площадке, решении об одобрении или о совершении по результатам аукционов в электронной форме сделок от имени Участника размещения заказа;

в) в случае проведения аукциона в электронной форме на право заключить контракт до достижения цены контракта, превышающей соответствующее значение начальной (максимальной) цены контракта, обеспечение исполнения контракта предоставляется в размере обеспечения исполнения контракта, предусмотренном документацией об аукционе в электронной форме, исходя из цены контракта, достигнутой на аукционе в электронной форме, проводимом в соответствии с настоящим пунктом.

6.1.13. В случае, если в течение 10 (Десяти) минут после начала проведения аукциона в электронной форме ни один из Участников аукциона в электронной форме не подал предложение о цене контракта, предусматривающее снижение текущего минимального предложения о цене контракта на величину в пределах «шага аукциона», аукцион признается несостоявшимся. В течение 30 (Тридцати) минут после окончания указанного времени Оператор электронной площадки размещает на электронной площадке Протокол о признании аукциона в электронной форме несостоявшимся и направляет его Заказчику, в Специализированную организацию. В этом протоколе указываются адрес электронной площадки, дата, время начала и окончания аукциона, начальная (максимальная) цена контракта.

6.2. Протокол проведения аукциона в электронной форме

6.2.1. В течение 30 (Тридцати) минут после окончания аукциона Оператор электронной площадки размещает на электронной площадке Протокол проведения аукциона в электронной форме, в котором указываются адрес электронной площадки, дата, время начала и окончания аукциона, начальная (максимальная) цена контракта, все минимальные предложения о цене контракта, сделанные Участниками аукциона и ранжированные по мере убывания (в случае, предусмотренном п. 6.1.12. настоящей документацией об аукционе в электронной форме, - по мере возрастания) с указанием порядковых номеров, присвоенных заявкам на участие в аукционе в электронной форме, которые поданы Участниками аукциона, сделавшими соответствующие предложения о цене контракта, и с указанием времени поступления данных предложений.

6.2.2. В течение 1 (Одного) часа после размещения на электронной площадке Протокола проведения аукциона в электронной форме, Оператор электронной площадки направляет Заказчику такой протокол и вторые части заявок на участие в аукционе в электронной форме, поданных Участниками аукциона, предложения о цене контракта которых при ранжировании получили первые десять порядковых номеров или в случае, если в аукционе в электронной форме принимали участие менее десяти Участников аукциона, вторые части заявок на участие в аукционе, поданных такими Участниками аукцион, а также документы указанных Участников, предусмотренные пунктами 1, 3 - 5, 7 и 8 части 2 статьи 41.4 Федерального закона от 21.07.2005 г. №94-ФЗ и содержащиеся на дату и время окончания срока подачи заявок на участие в аукционе в электронной форме в реестре Участников размещения заказа, получивших аккредитацию на электронной площадке. В течение этого же срока Оператор электронной площадки направляет также уведомление указанным Участникам аукциона.

6.2.3. Любой Участник аукциона после размещения на электронной площадке Протокола проведения аукциона в электронной форме вправе направить Оператору электронной площадки запрос о разъяснении результатов аукциона. Оператор электронной площадки в течение 2 (Двух) рабочих дней со дня поступления данного запроса предоставляет такому Участнику аукциона соответствующие разъяснения.

7. РАССМОТРЕНИЕ ВТОРЫХ ЧАСТЕЙ ЗАЯВОК НА УЧАСТИЕ В АУКЦИОНЕ В ЭЛЕКТРОННОЙ ФОРМЕ

7.1. Порядок рассмотрения вторых частей заявок на участие в аукционе в электронной форме

7.1.1. Аукционная комиссия рассматривает вторые части заявок на участие в аукционе в электронной форме, а также документы, направленные Заказчику Оператором электронной площадки, на соответствие их требованиям, установленным документацией об аукционе в электронной форме.

7.1.2. На основании результатов рассмотрения вторых частей заявок на участие в аукционе в электронной форме Аукционной комиссией принимается решение о соответствии или о несоответствии заявки на участие в аукционе требованиям, установленным документацией об аукционе в электронной форме. Для принятия указанного решения Аукционная комиссия также рассматривает содержащиеся в реестре Участников размещения заказа, получивших аккредитацию на электронной площадке, сведения об Участнике размещения заказа, подавшем такую заявку на участие в аукционе.

7.1.3. Аукционная комиссия рассматривает вторые части заявок на участие в аукционе в электронной форме до принятия решения о соответствии пяти заявок на участие в аукционе требованиям, предусмотренным документацией об аукционе в электронной форме. В случае, если в аукционе принимали участие менее десяти участников аукциона и менее пяти заявок на участие в аукционе соответствуют указанным требованиям, Аукционная комиссия рассматривает вторые части заявок на участие в аукционе, поданных всеми Участниками аукциона, принявшими участие в аукционе. Рассмотрение указанных заявок на участие в аукционе в электронной форме начинается с заявки на участие в аукционе, поданной Участником аукциона, предложившим наиболее низкую цену контракта (в случае, предусмотренном п. 6.1.12. настоящей документацией об аукционе в электронной форме, - наиболее высокую цену контракта), и осуществляется с учетом ранжирования заявок на участие в аукционе.

7.1.4. В случае, если не выявлены пять заявок на участие в аукционе в электронной форме, соответствующих требованиям, установленным документацией об аукционе в электронной форме, из десяти заявок на участие в аукционе, направленных ранее Заказчику по результатам ранжирования, в течение 1 (Одного) часа с момента поступления соответствующего уведомления от Заказчика, Специализированной организации Оператор электронной площадки направляет Заказчику, в Специализированную организацию все ранжированные вторые части заявок на участие в аукционе Участников аукциона, для выявления пяти заявок на участие в аукционе, соответствующих требованиям, установленным документацией об аукционе в электронной форме.

7.1.5. Общий срок рассмотрения вторых частей заявок на участие в аукционе в электронной форме не может превышать 6 (Шесть) дней со дня размещения на электронной площадке Протокола проведения аукциона в электронной форме. В случае, если начальная (максимальная) цена контракта (цена лота) не превышает 3 000 000,00 (Три миллиона) рублей, срок рассмотрения вторых частей заявок на участие в аукционе не может превышать 4 (Четыре) дня со дня размещения на электронной площадке Протокола проведения аукциона в электронной форме.

7.1.6. Заявка на участие в аукционе в электронной форме признается не соответствующей требованиям, установленным документацией об аукционе в электронной форме, в случае:

а) непредставления документов, определенных п. 3.3.3. настоящей документации об аукционе в электронной форме, с учетом документов, ранее представленных в составе первых частей заявок на участие в аукционе, отсутствия документов, предусмотренных пунктами 1, 3 - 5, 7 и 8 части 2 статьи 41.4 Федерального закона от 21.07.2005 г. №94-ФЗ, или их несоответствия требованиям документации об аукционе, а также наличия в таких документах недостоверных сведений об Участнике размещения заказа. Отсутствие документов, предусмотренных пунктами 1, 3 - 5, 7 и 8 части 2 статьи 41.4 Федерального закона от 21.07.2005 г. №94-ФЗ, или их несоответствие требованиям документации об аукционе, а также наличие в таких документах недостоверных сведений об Участнике размещения заказа определяется на дату и время окончания срока подачи заявок на участие в аукционе. При этом заявка на участие в аукционе не может быть признана не соответствующей требованиям, установленным документацией об аукционе, на основании получения документов, предусмотренных пунктом 4 части 2 статьи 41.4 Федерального закона от

21.07.2005 г. №94-ФЗ, более чем за шесть месяцев до даты окончания срока подачи заявок на участие в аукционе;

б) несоответствия Участника размещения заказа требованиям, установленным в соответствии с п. 1.6. настоящей документации об аукционе в электронной форме.

7.1.7. В случае, предусмотренном в п. 5.1.6. настоящей документации об аукционе в электронной форме, Аукционная комиссия в течение 3 (Трех) дней с момента поступления второй части заявки на участие в аукционе, проверяет соответствие Участника аукциона требованиям, предусмотренным документацией об аукционе в электронной форме. В случае, если принято решение о соответствии Участника аукциона указанным требованиям, в течение 4 (Четырех) дней со дня принятия такого решения Заказчик, Специализированная организация направляют Оператору электронной площадки проект контракта без подписи контракта Заказчиком.

7.1.8. В случае, если аукцион в электронной форме признан несостоявшимся и только одна заявка на участие в аукционе в электронной форме, поданная Участником аукциона, принявшим участие в аукционе, признана соответствующей требованиям, предусмотренным документацией об аукционе в электронной форме, Заказчик, Специализированная организация направляют Оператору электронной площадки проект контракта без подписи контракта Заказчиком в течение 4 (Четырех) дней со дня размещения на электронной площадке Протокола подведения итогов аукциона в электронной форме.

7.1.9. В случае установления недостоверности сведений, содержащихся в документах, представленных Участником аукциона в соответствии с п. 3.3.3. настоящей документации об аукционе в электронной форме, установления факта проведения ликвидации Участника юридического лица или принятия арбитражным судом решения о признании Участника - юридического лица, индивидуального предпринимателя банкротом и об открытии конкурсного производства, факта приостановления деятельности такого Участника в порядке, предусмотренном Кодексом Российской Федерации об административных правонарушениях, факта наличия у такого Участника задолженности по начисленным налогам, сборам и иным обязательным платежам в бюджеты любого уровня или государственные внебюджетные фонды за прошедший календарный год, размер которой превышает двадцать пять процентов балансовой стоимости активов такого Участника по данным бухгалтерской отчетности за последний завершенный отчетный период, при условии, что Участник не обжалует наличие указанной задолженности в соответствии с законодательством Российской Федерации, Заказчик, Аукционная комиссия обязаны отстранить такого Участника от участия в аукционе в электронной форме на любом этапе его проведения.

7.2. Протокол подведения итогов аукциона в электронной форме

7.2.1. В случае принятия решения о соответствии пяти заявок на участие в аукционе в электронной форме требованиям, установленным документацией об аукционе в электронной форме, а также в случае принятия на основании рассмотрения вторых частей заявок на участие в аукционе, поданных всеми Участниками аукциона, принявшими участие в аукционе, решения о соответствии более одной заявки, но менее пяти заявок на участие в аукционе указанным требованиям Аукционной комиссией оформляется Протокол подведения итогов аукциона в электронной форме. Указанный протокол подписывается всеми присутствующими на заседании членами Аукционной комиссии и Заказчиком в день окончания рассмотрения заявок на участие в аукционе.

7.2.2. Протокол подведения итогов аукциона в электронной форме содержит сведения:

- о порядковых номерах пяти заявок на участие в аукционе, которые ранжированы и в отношении которых принято решение о соответствии требованиям, установленным документацией об аукционе в электронной форме, а в случае принятия на основании рассмотрения вторых частей заявок на участие в аукционе, поданных всеми Участниками аукциона, принявшими участие в аукционе, решения о соответствии более одной заявки, но менее пяти заявок на участие в аукционе - о порядковых номерах таких заявок на участие в аукционе, которые ранжированы и в отношении которых принято решение о соответствии указанным требованиям;
- об Участниках размещения заказа, вторые части заявок на участие в аукционе которых рассматривались;

- решение о соответствии или о несоответствии заявок на участие в аукционе требованиям, установленным документацией об аукционе в электронной форме, с обоснованием принятого решения и с указанием положений Федерального закона от 21.07.2005 г. №94-ФЗ «О размещении заказов на поставки товаров, выполнение работ, оказание услуг для государственных и муниципальных нужд», которым не соответствует Участник размещения заказа, положений настоящей документации об аукционе в электронной форме, которым не соответствует заявка на участие в аукционе этого Участника, положений заявки на участие в аукционе, которые не соответствуют требованиям, установленным настоящей документацией об аукционе в электронной форме;
- сведения о решении каждого члена Аукционной комиссии о соответствии или о несоответствии заявки на участие в аукционе требованиям, установленным настоящей документацией об аукционе в электронной форме.

7.2.3. Протокол подведения итогов аукциона в электронной форме размещается Заказчиком, Специализированной организацией на электронной площадке в течение дня, следующего за днем его подписания.

7.2.4. В течение 1 (Одного) часа с момента размещения на электронной площадке Протокола подведения итогов аукциона в электронной форме Оператор электронной площадки направляет Участникам аукциона в электронной форме, вторые части заявок на участие в аукционе в электронной форме которых рассматривались и в отношении заявок на участие в аукционе которых принято решение о соответствии или о несоответствии требованиям, предусмотренным документацией об аукционе в электронной форме, уведомления о принятом решении.

7.2.5. В случае, если Аукционной комиссией принято решение о несоответствии всех вторых частей заявок на участие в аукционе в электронной форме или о соответствии только одной второй части заявки на участие в аукционе, в Протокол подведения итогов аукциона в электронной форме вносится информация о признании аукциона несостоявшимся.

7.2.6. Любой Участник аукциона в электронной форме, за исключением Участников аукциона, заявки на участие в аукционе которых получили первые три порядковых номера в соответствии с Протоколом подведения итогов аукциона в электронной форме, вправе отозвать заявку на участие в аукционе, направив уведомление об этом Оператору электронной площадки, с момента опубликования указанного протокола.

7.3. Определение Победителя аукциона

7.3.1. Победителем аукциона в электронной форме признается Участник аукциона в электронной форме, который предложил наиболее низкую цену контракта и заявка на участие в аукционе которого соответствует требованиям документации об аукционе в электронной форме. В случае, предусмотренном п. 6.1.12. настоящей документации об аукционе в электронной форме Победителем аукциона в электронной форме признается Участник аукциона, который предложил наиболее высокую цену контракта и заявка на участие в аукционе которого соответствует требованиям документации об аукционе в электронной форме.

8. ЗАКЛЮЧЕНИЕ КОНТРАКТА

8.1. Срок и порядок заключения контракта

8.1.1. По результатам аукциона в электронной форме контракт заключается с Победителем аукциона в электронной форме, а в случаях, предусмотренных настоящей документацией об аукционе в электронной форме, с иным Участником аукциона.

8.1.2. Заказчик в течение 5 (Пяти) дней со дня размещения на электронной площадке Протокола подведения итогов аукциона в электронной форме направляет Оператору электронной площадки без подписи Заказчика проект контракта, который составляется путем включения цены контракта, предложенной Участником аукциона, с которым заключается контракт, сведений о товаре (товарный знак и (или) конкретные показатели товара), указанных в заявке на участие в аукционе в электронной форме такого Участника, в проект контракта настоящей документации об аукционе в электронной форме.

8.1.3. В течение 1 (Одного) часа с момента получения проекта контракта Оператор электронной площадки направляет проект контракта без электронной цифровой подписи лица, имеющего право действовать от имени Заказчика, Участнику аукциона в электронной форме, с которым заключается контракт.

8.1.4. В течение 5 (Пяти) дней со дня получения проекта контракта Участник аукциона в электронной форме направляет Оператору электронной площадки проект контракта, подписанный электронной цифровой подписью лица, имеющего право действовать от имени Участника аукциона, а также подписанный электронной цифровой подписью указанного лица документ об обеспечении исполнения контракта в случае, если в ***Информационной карте аукциона в электронной форме*** установлено требование обеспечения исполнения контракта или предусмотренный п. 8.1.18. настоящей документации об аукционе в электронной форме протокол разногласий.

8.1.5. В течение 1 (Одного) часа с момента получения проекта контракта, подписанного электронной цифровой подписью лица, имеющего право действовать от имени Участника аукциона в электронной форме, а также документа об обеспечении исполнения контракта, подписанного электронной цифровой подписью указанного лица, но не ранее чем через 10 (Десять) дней со дня размещения на электронной площадке Протокола подведения итогов аукциона в электронной форме, Оператор электронной площадки направляет Заказчику подписанный проект контракта и документ об обеспечении исполнения контракта.

8.1.6. Заказчик в течение 3 (Трех) дней со дня получения от Оператора электронной площадки проекта контракта и, если в ***Информационной карте аукциона в электронной форме*** установлено требование обеспечения исполнения контракта, документа об обеспечении исполнения контракта, подписанных электронной цифровой подписью лица, имеющего право действовать от имени Участника аукциона в электронной форме, обязаны направить Оператору электронной площадки контракт, подписанный электронной цифровой подписью лица, имеющего право действовать от имени Заказчика.

8.1.7. Оператор электронной площадки в течение 1 (Одного) часа с момента получения контракта, подписанного электронной цифровой подписью лица, имеющего право действовать от имени Заказчика, направляет подписанный контракт Участнику аукциона, с которым заключается контракт.

8.1.8. Контракт считается заключенным с момента направления Оператором электронной площадки Участнику аукциона в электронной форме контракта в соответствии с п. 8.1.7. настоящей документации об аукционе в электронной форме.

8.1.9. Контракт может быть заключен не ранее чем через 10 (Десять) дней со дня размещения на электронной площадке Протокола подведения итогов аукциона в электронной форме.

8.1.10. Контракт заключается на условиях, указанных в извещении о проведении аукциона в электронной форме и документации об аукционе в электронной форме, по цене, предложенной Победителем аукциона в электронной форме, либо в случае заключения контракта с иным Участником аукциона в электронной форме по цене, предложенной таким Участником аукциона.

8.1.11. В случае, предусмотренном п. 7.1.7. настоящей документации об аукционе в электронной форме, контракт заключается на условиях, предусмотренных документацией об аукционе в электронной форме, по начальной (максимальной) цене контракта, указанной в извещении о проведении аукциона в электронной форме, или по цене контракта, согласованной с Участником размещения заказа и не превышающей начальной (максимальной) цены контракта. Участник размещения заказа, признанный единственным Участником аукциона в электронной форме, не вправе отказаться от заключения контракта.

8.1.12. В случае, предусмотренном п. 7.1.8. настоящей документации об аукционе в электронной форме, контракт заключается на условиях, предусмотренных документацией об аукционе в электронной форме, по минимальной цене контракта, предложенной Участником аукциона при проведении аукциона. Указанный Участник размещения заказа не вправе отказаться от заключения контракта.

8.1.13. Участник аукциона в электронной форме, с которым заключается контракт, признается уклонившимся от заключения контракта в случае, если такой Участник аукциона в срок,

предусмотренный пунктами 8.1.4., 8.1.21. и 8.1.23. настоящей документации об аукционе в электронной форме, не направил Оператору электронной площадки, подписанный электронной цифровой подписью лица, имеющего право действовать от имени Участника размещения заказа, проект контракта или протокол разногласий, либо не направил подписанный электронной цифровой подписью указанного лица проект контракта по истечении 13 (Тринадцати) дней со дня размещения на электронной площадке Протокола подведения итогов аукциона в электронной форме в случае, предусмотренном п. 8.1.21. настоящей документации об аукционе в электронной форме, а также подписанный электронной цифровой подписью указанного лица документ об обеспечении исполнения контракта при условии, что в ***Информационной карте аукциона в электронной форме*** установлено требование обеспечения исполнения контракта.

8.1.14. В случае уклонения Участника аукциона в электронной форме от заключения контракта в течение 1 (Одного) рабочего дня со дня внесения сведений о таком Участнике аукциона в реестр недобросовестных поставщиков Оператор электронной площадки прекращает блокирование операций по счету для проведения операций по обеспечению участия в аукционе в электронной форме такого Участника аукциона в отношении денежных средств, заблокированных для обеспечения участия в этом аукционе, перечисляет данные денежные средства Заказчику, а также списывает со счета такого Участника аукциона денежные средства в качестве платы за участие в аукционе.

8.1.15. Участниками аукциона в электронной форме, которые обязаны заключить контракт при уклонении Победителя аукциона в электронной форме или иного Участника аукциона, с которым заключается контракт, от заключения контракта, являются:

1) Участники аукциона, заявки на участие в аукционе которых получили первые три порядковых номера в соответствии с Протоколом подведения итогов аукциона в электронной форме;

2) иные Участники аукциона, не отозвавшие заявок на участие в аукционе в соответствии с п. 7.2.6. настоящей документации об аукционе в электронной форме к моменту направления такому Участнику аукциона проекта контракта.

8.1.16. В случае, если от подписания контракта уклонились все пять Участников аукциона в электронной форме, заявки на участие в аукционе которых ранжированы в Протоколе подведения итогов аукциона в электронной форме, Заказчик, повторно осуществляют рассмотрение вторых частей заявок на участие в аукционе в электронной форме.

8.1.17. В случае заключения контракта с физическим лицом, за исключением индивидуального предпринимателя и иного занимающегося частной практикой лица, оплата такого контракта, если иное не предусмотрено документацией об аукционе в электронной форме, уменьшается на размер налоговых платежей, связанных с оплатой контракта.

8.1.18. Участник аукциона в электронной форме, с которым заключается контракт, в случае наличия разногласий по проекту контракта, направляет протокол указанных разногласий, подписанный электронной цифровой подписью лица, имеющего право действовать от имени Участника размещения заказа, Оператору электронной площадки. При этом Участник аукциона в электронной форме, с которым заключается контракт, указывает в протоколе разногласий положения проекта контракта, не соответствующие извещению о проведении аукциона в электронной форме, документации об аукционе в электронной форме и заявке на участие в аукционе в электронной форме этого Участника размещения заказа, с указанием соответствующих положений данных документов. В течение 1 (Одного) часа с момента получения протокола разногласий Оператор электронной площадки направляет такой протокол разногласий Заказчику.

8.1.19. В течение 3 (Трех) дней со дня получения от Оператора электронной площадки протокола разногласий Участника аукциона в электронной форме, с которым заключается контракт, Заказчик рассматривает данный протокол разногласий и без подписи Заказчика направляет доработанный проект контракта Оператору электронной площадки либо повторно направляет Оператору электронной площадки проект контракта с указанием в отдельном документе причин отказа учесть полностью или частично содержащиеся в протоколе разногласий замечания Участника аукциона в электронной форме, с которым заключается контракт.

8.1.20. В течение часа с момента получения документов, предусмотренных п. 8.1.19. настоящей

документации об аукционе в электронной форме, Оператор электронной площадки направляет такие документы без электронной цифровой подписи лица, имеющего право действовать от имени Заказчика, Участнику аукциона в электронной форме, с которым заключается контракт.

8.1.21. В течение 3 (Трех) дней со дня получения документов, предусмотренных п. 8.1.19. настоящей документации об аукционе в электронной форме, Участник аукциона в электронной форме, с которым заключается контракт, направляет Оператору электронной площадки проект контракта, подписанный электронной цифровой подписью лица, имеющего право действовать от имени этого Участника аукциона, а также документ об обеспечении исполнения контракта, подписанный электронной цифровой подписью указанного лица, в случае, если Заказчиком установлено требование обеспечения исполнения контракта, или предусмотренный п. 8.1.18. настоящей документации об аукционе в электронной форме протокол разногласий. В течение 1 (Одного) часа с момента получения протокола разногласий Оператор электронной площадки направляет такой протокол разногласий Заказчику.

8.1.22. В случае направления в соответствии с п. 8.1.21. настоящей документации об аукционе в электронной форме Оператором электронной площадки протокола разногласий Заказчик рассматривает данные разногласия в порядке, установленном п. 8.1.19. настоящей документации об аукционе в электронной форме, в течение 3 (Трех) дней со дня получения такого протокола разногласий. При этом направление проекта контракта с указанием в отдельном документе причин отказа учесть полностью или частично содержащиеся в протоколе разногласий замечания Участника аукциона в электронной форме, с которым заключается контракт, допускается при условии, что Участник аукциона в электронной форме, с которым заключается контракт, направил протокол разногласий, предусмотренный п. 8.1.21. настоящей документации об аукционе в электронной форме, не позднее чем в течение 13 (Тринадцати) дней со дня размещения на электронной площадке Протокола подведения итогов аукциона в электронной форме.

8.1.23. В случаях, предусмотренных пунктами 8.1.19 и 8.1.21. настоящей документации об аукционе в электронной форме, в течение 3 (Трех) дней со дня получения проекта контракта Участник аукциона в электронной форме направляет Оператору электронной площадки проект контракта, подписанный электронной цифровой подписью лица, имеющего право действовать от имени этого Участника аукциона, а также документ об обеспечении исполнения контракта, подписанный электронной цифровой подписью указанного лица, если Заказчиком установлено требование обеспечения исполнения контракта.

8.2. Обеспечение исполнения контракта

8.2.1. Если в ***Информационной карте аукциона в электронной форме*** установлено требование обеспечения исполнения контракта, контракт заключается только после предоставления Победителем аукциона в электронной форме или Участником аукциона в электронной форме, с которым заключается контракт в случае уклонения Победителя аукциона от заключения контракта, безотзывной банковской гарантии, выданной банком или иной кредитной организацией или после передачи Заказчику в залог денежных средств, в том числе в форме вклада (депозита) в размере, указанном в ***Информационной карте аукциона в электронной форме***. Способ обеспечения исполнения контракта из указанных в настоящем пункте способов определяется таким Участником аукциона в электронной форме, самостоятельно.

8.2.2. Размер обеспечения исполнения контракта не может превышать 30 (Тридцать) процентов начальной (максимальной) цены контракта (цены лота), но не может быть менее чем размер аванса (если контрактом предусмотрена выплата аванса), или если размер аванса превышает 30 (Тридцать) процентов начальной (максимальной) цены контракта (цены лота), размер обеспечения исполнения контракта не может превышать на 20 (Двадцать) процентов размер аванса и не может быть менее чем размер аванса.

8.2.3. В случае, если начальная (максимальная) цена контракта (цена лота) превышает 50 000 000,00 (Пятьдесят миллионов) рублей, Заказчиком устанавливается требование обеспечения исполнения контракта в размере от 10 (Десяти) до 30 (Тридцати) процентов начальной (максимальной) цены контракта (цены лота), но не менее чем в размере аванса (если контрактом

предусмотрена выплата аванса) или, если размер аванса превышает 30 (Тридцать) процентов начальной (максимальной) цены контракта (цены лота), в размере, не превышающем на 20 (Двадцать) процентов размер аванса, но не менее чем размер аванса.

8.2.4. Заказчик вправе определить обязательства по контракту, которые должны быть обеспечены, а в случае поставок новых машин и оборудования, начальная (максимальная) цена контракта (цена лота) на поставки которых составляет 50 000 000,00 (Пятьдесят миллионов) рублей и более, поставок медицинского оборудования Заказчик определяет такие обязательства (в том числе обязательства о предоставлении вместе с новыми машинами и оборудованием гарантий производителя и поставщика на товар) и обязательство о предоставлении вместе с товаром обеспечения гарантии поставщика на товар в размере от 2 (Двух) до 10 (Десяти) процентов начальной (максимальной) цены контракта (цены лота), о чем указывается в ***Информационной карте аукциона в электронной форме***.

8.2.5. Если Победителем аукциона в электронной форме или Участником аукциона в электронной форме, с которым заключается контракт, является бюджетное учреждение и в ***Информационной карте аукциона в электронной форме*** установлено требование обеспечения исполнения контракта, предоставление обеспечения исполнения контракта не требуется.

8.2.6. Требования к обеспечению исполнения контракта:

а) Требования к обеспечению исполнения контракта, предоставляемому в виде безотзывной банковской гарантии:

- банковская гарантия должна быть безусловной и соответствовать требованиям, установленным Гражданским кодексом Российской Федерации, а также иными законодательными актами Российской Федерации. Предусмотренное банковской гарантией обязательство гаранта перед Заказчиком ограничивается уплатой суммы, на которую выдана гарантия. При этом для уплаты суммы гарантии достаточно подтверждения неисполнения обязательств по контракту Исполнителем. Доказывание убытков, причиненных Заказчику таким неисполнением, не требуется.

- в банковской гарантии в обязательном порядке должна быть указана сумма, в пределах которой банк гарантирует исполнение обязательств по контракту Исполнителем и которая должна быть не менее суммы, установленной в ***Информационной карте аукциона в электронной форме***;

- банковская гарантия должна содержать указание на контракт, исполнение которого она обеспечивает, а именно: номер и дата заключения контракта, стороны контракта, наименование предмета контракта;

- срок действия банковской гарантии должен быть установлен не менее срока действия контракта и оканчиваться не ранее его завершения;

- банковская гарантия должна содержать указание на согласие банка с тем, что изменения и дополнения, вносимые в контракт, не освобождают его от обязательств по соответствующей банковской гарантии;

- банк, выдавший банковскую гарантию должен иметь генеральную лицензию ЦБ РФ.

б) Требования к обеспечению исполнения контракта, предоставляемому в виде залога денежных средств, в том числе в форме вклада (депозита):

- денежные средства, вносимые в качестве обеспечения исполнения контракта, в виде залога должны быть перечислены в размере, установленном в ***Информационной карте аукциона в электронной форме***;

- факт внесения денежных средств в качестве обеспечения исполнения контракта подтверждается платежным поручением с отметкой банка об оплате (квитанцией в случае наличной формы оплаты), оригинальной выпиской из банка в случае, если перевод денежных средств осуществлялся при помощи системы «Банк-клиент» на расчетный счет Заказчика. В назначении платежа должно быть указано «Обеспечение исполнения контракта № _____ от _____». Денежные средства предоставляются Заказчику без процентов как гарантия исполнения контракта Исполнителем;

- денежные средства, вносимые в качестве обеспечения исполнения контракта в виде залога, должны быть зачислены по реквизитам счета Заказчика, указанным в ***Информационной карте аукциона в электронной форме***, до заключения контракта. В противном случае обеспечение исполнения контракта в виде залога денежных средств считается непредоставленным;

- денежные средства возвращаются Исполнителю, с которым заключается контракт, при условии надлежащего исполнения им всех своих обязательств по контракту, со дня получения Заказчиком соответствующего письменного требования Исполнителя; денежные средства возвращаются по реквизитам, указанным в этом письменном требовании.

8.3. Права и обязанности Победителя аукциона в электронной форме

8.3.1. Участник аукциона в электронной форме, которому направлен проект контракта, не вправе отказаться от заключения контракта.

8.3.2. Участник аукциона в электронной форме, которому по итогам аукциона направлен проект контракта, представляет Заказчику расчет предложенной им в процессе аукциона цены контракта.

8.4. Права и обязанности Заказчика

8.4.1. Заказчик обязан отказаться от заключения контракта с Победителем аукциона в электронной форме, либо при уклонении Победителя аукциона в электронной форме от заключения контракта с Участником аукциона в электронной форме, с которым заключается такой контракт, в случае установления факта:

а) проведения ликвидации Участника аукциона в электронной форме – юридического лица и принятия арбитражным судом решения о признании Участника аукциона - юридического лица, индивидуального предпринимателя банкротом и об открытии конкурсного производства;

б) приостановления деятельности указанных лиц в порядке, предусмотренном Кодексом Российской Федерации об административных правонарушениях;

в) нахождения имущества указанных лиц под арестом, наложенным по решению суда, если на момент истечения срока заключения контракта балансовая стоимость арестованного имущества превышает 25 (Двадцать пять) процентов балансовой стоимости активов указанных лиц по данным бухгалтерской отчетности за последний завершенный отчетный период;

г) наличия у указанных лиц задолженности по начисленным налогам, сборам и иным обязательным платежам в бюджеты любого уровня или государственные внебюджетные фонды за прошедший календарный год, размер которой превышает 25 (Двадцать пять) процентов балансовой стоимости активов указанных лиц по данным бухгалтерской отчетности за последний отчетный период, при условии, что указанные лица не обжалуют наличие указанной задолженности в соответствии с законодательством Российской Федерации.

8.4.2. Заказчик по согласованию с поставщиком в ходе исполнения контракта вправе изменить не более чем на 10 (Десять) процентов количество всех предусмотренных контрактом товаров при изменении потребности в товарах, на поставку которых заключен контракт. При поставке дополнительного количества таких товаров Заказчик по согласованию с поставщиком вправе изменить первоначальную цену контракта пропорционально количеству таких товаров, но не более чем на 10 (Десять) процентов такой цены контракта, а при внесении соответствующих изменений в контракт в связи с сокращением потребности в поставке таких товаров Заказчик обязан изменить цену контракта указанным образом. Цена единицы дополнительно поставляемого товара и цена единицы товара при сокращении потребности в поставке части такого товара должны определяться как частное от деления первоначальной цены контракта на предусмотренное в контракте количество такого товара.

8.4.3. При заключении контракта Заказчик по согласованию с Участником, с которым заключается такой контракт, вправе увеличить количество поставляемого товара на сумму, не превышающую разницы между ценой контракта, предложенной таким Участником, и начальной (максимальной) ценой контракта (ценой лота). При этом цена единицы указанного товара не должна превышать цену единицы товара, определяемую как частное от деления цены контракта, предложенной Участником аукциона в электронной форме, с которым заключается контракт, на количество товара, указанное в извещении о проведении аукциона в электронной форме.

8.4.4. Цена контракта может быть снижена по соглашению сторон без изменения предусмотренных контрактом количества товаров, объема работ, услуг и иных условий исполнения

контракта.

8.4.5. В случае, если Победитель аукциона в электронной форме признан уклонившимся от заключения контракта, Заказчик вправе обратиться в суд с требованием о понуждении Победителя аукциона заключить контракт, а также о возмещении убытков, причиненных уклонением от заключения контракта, либо заключить контракт с Участником аукциона в электронной форме, который предложил такую же, как и Победитель аукциона, цену контракта или предложение о цене контракта которого содержит лучшие условия по цене контракта, следующие после предложенных Победителем аукциона условий.

8.4.6. В случае, если Участник аукциона в электронной форме, с которым заключается контракт при уклонении Победителя аукциона в электронной форме от заключения контракта, признан уклонившимся от заключения контракта, Заказчик вправе обратиться в суд с требованием о понуждении указанного Участника аукциона заключить контракт и о возмещении убытков, причиненных уклонением от заключения контракта, либо заключить контракт с Участником аукциона, который предложил такую же, как и указанный Участник аукциона, цену контракта или предложение о цене контракта, которого содержит лучшие условия по цене контракта, следующие после предложенных указанным Участником аукциона условий. В случае, если все Участники аукциона в электронной форме, которые обязаны заключить контракт при уклонении Победителя аукциона или иного Участника аукциона, с которым заключается контракт, признаны уклонившимися от заключения контракта, Заказчик принимает решение о признании аукциона в электронной форме несостоявшимся. В этом случае Заказчик вправе заключить контракт с единственным поставщиком (исполнителем, подрядчиком) в порядке, определенным действующим законодательством. При этом такой контракт должен быть заключен на условиях, предусмотренных настоящей документацией об аукционе в электронной форме, и цена такого контракта не должна превышать предложенную при проведении аукциона наиболее низкую цену контракта.

8.4.7. При исполнении контракта по согласованию Заказчика с поставщиком допускается поставка товара, качество, технические и функциональные характеристики (потребительские свойства) которого являются улучшенными по сравнению с таким качеством и такими характеристиками товара, указанными в контракте.

9. РАЗРЕШЕНИЕ СПОРОВ И РАЗНОГЛАСИЙ

9.1.1. Любой Участник размещения заказа имеет право обжаловать в досудебном, а также в судебном порядке действия (бездействие) Заказчика, Специализированной организации, Аукционной комиссии, Оператора электронной площадки, если такие действия (бездействие) нарушают права и законные интересы Участника размещения заказа. Обжалование действий (бездействия) Заказчика, Специализированной организации, Оператора электронной площадки, Аукционной комиссии в досудебном порядке не является препятствием для обжалования Участником размещения заказа действий (бездействия) Заказчика, Специализированной организации, Оператора электронной площадки, Аукционной комиссии в судебном порядке.

9.1.2. Обжалование действий (бездействия) Заказчика, Специализированной организации, Аукционной комиссии, Оператора электронной площадки в досудебном порядке допускается в любое время размещения заказа и в период аккредитации Участника размещения заказа на электронной площадке, но не позднее чем через 10 (Десять) дней со дня размещения на электронной площадке Протокола подведения итогов аукциона в электронной форме, а также Протокола рассмотрения заявок на участие в аукционе в электронной форме или Протокола проведения аукциона в электронной форме. Жалоба на положение документации об аукционе в электронной форме может быть подана Участником размещения заказа до окончания срока подачи заявок на участие в аукционе в электронной форме. При этом в случае, если обжалуемые действия (бездействие) совершены после начала рассмотрения заявок на участие в аукционе в электронной форме, обжалование таких действий (бездействия) может осуществляться только Участником размещения заказа, подавшим заявку на участие в аукционе в электронной форме. В случае, если обжалуемые действия (бездействие) совершены при рассмотрении вторых частей заявок на участие в аукционе в электронной форме или при заключении контракта, обжалование таких действий

(бездействия) возможно до заключения контракта. По истечении указанных сроков обжалование соответствующих действий (бездействия) Заказчика, Специализированной организации, Оператора электронной площадки, Аукционной комиссии осуществляется только в судебном порядке.

Часть II. ИНФОРМАЦИОННАЯ КАРТА АУКЦИОНА В ЭЛЕКТРОННОЙ ФОРМЕ

Следующая информация для данного конкретного аукциона в электронной форме уточняет, разъясняет и дополняет положения Части I. Общие условия проведения аукциона в электронной форме. При возникновении противоречий между положениями Части I. Общие условия проведения аукциона в электронной форме и Части II. Информационная карта аукциона в электронной форме, применяются положения Части II. Информационная карта аукциона в электронной форме.

№ п/п	Ссылка на пункт **Части I.** Общие условия проведения аукциона в электронной форме	Наименование пункта	Текст пояснений
1	Пункт 1.2.	Заказчик, специализированная организация и контактная информация	**Заказчик:** **Открытое акционерное общество «Корпорация «Корпорация «Тактическое ракетное вооружение» (ОАО «Корпорация «Тактическое ракетное вооружение»)** Адрес: 141080, Московская обл., г. Королев, ул. Ильича, д. 7. Контактные лица: - Романов Василий Петрович, - Бодулева Ирина Александровна, тел./факс: (495) 510-48-02 / 519-55-14, e-mail: eltorg@ktrv.ru; kmo@ktrv.ru.
			Специализированная организация: **Общество с ограниченной ответственностью «Центр конкурсных технологий «Звездный» (ООО «ЦКТ «Звездный»)** Адрес: 127051, г. Москва, ул. Трубная, д. 33, корп. 2. Контактные лица: - Долгова Светлана Александровна, - Михайлов Вадим Васильевич, тел./факс: (495) 730-11-06, e-mail: dolgova@cktz.ru, mikhailov@cktz.ru
2	Пункт 1.2.3.	Наименование и адрес электронной площадки в информационно-телекоммуникационной сети «Интернет»	Электронная торговая площадка ЗАО «Сбербанк - Автоматизированная система торгов» (ЗАО «Сбербанк - АСТ»), **www.sberbank-ast.ru**.
3	Пункт 1.3.1.	Предмет аукциона	**Открытый аукцион в электронной форме на право заключить контракт на поставку фрезерных центров с высокоскоростным приводом и ЧПУ по проекту «Техническое перевооружение и реконструкция производства корпусных деталей» ОАО «Корпорация «Тактическое ракетное вооружение» г. Королев, Московская область**
4	Пункт 1.3.2.	Место, условия и сроки (периоды) поставки товара	*Место поставки товара:* Московская область, г. Королев, ул. Ильича, д. 7. *Срок поставки товара:* не позднее 28.02.2013 г. Условия поставки товара указаны в Техническом задании

			(Часть IV) и проекте контракта (Часть III) настоящей документации об аукционе в электронной форме.
5	Пункт 1.4.1.	Начальная (максимальная) цена контракта	Начальная (максимальная) цена контракта, включая выполнение сопутствующих поставке товара работ/услуг согласно Техническому заданию (Часть IV) настоящей документации об аукционе в электронной форме, с учетом всех налогов, сборов и иных обязательных платежей, уплачиваемых при исполнении контракта составляет **25 000 000,00 рублей**. Обоснование начальной (максимальной) цены контракта содержится в Техническом задании (Часть IV) настоящей документации об аукционе в электронной форме.
6	Пункт 1.5.1.	Источник финансирования заказа	Федеральный бюджет. Лимит финансирования на 2012 г. – 13 812 600,00 рублей.
7	Пункт 1.5.2.	Форма, сроки и порядок оплаты товара	Форма оплаты – безналичный расчет. Сроки оплаты указаны в проекте контракта (Часть III) настоящей документации об аукционе в электронной форме. Оплата по факту поставки товара и выполнения сопутствующих работ/услуг (без аванса), подтвержденному актами и иными необходимыми отчетными документами.
8	Пункт 1.3.1.	Характеристика и перечень поставляемых товаров	Поставка фрезерных центров с высокоскоростным приводом и ЧПУ (4 ед.) по проекту «Техническое перевооружение и реконструкция производства корпусных деталей» ОАО «Корпорация «Тактическое ракетное вооружение» г. Королев, Московская область в соответствии с Техническим заданием (Часть IV) настоящей документации об аукционе в электронной форме.
9	Пункт 1.6.2.	Обязательные требования к Участникам размещения заказа	Участник размещения заказа должен соответствовать требованиям, указанным в п. 1.6. Части I настоящей документации об аукционе в электронной форме, **в том числе иметь действующую лицензию на право осуществления работ, связанных с использованием сведений, составляющих государственную тайну.**
10	Пункт 1.6.3.	Дополнительные требования, установленные Заказчиком	Отсутствие в реестре недобросовестных поставщиков сведений об Участниках размещения заказа.
11	Пункт 1.7.	Привлечение соисполнителей	Допускается.
12	Пункт 1.9.1.	Преимущества учреждениям и предприятиям уголовно-исполнительной системы, организациям инвалидов	Не предусмотрены.
13	Пункт 3.1.1.	Форма заявки на участие в аукционе	Участник размещения заказа подает заявку на участие в аукционе, подписанную электронной цифровой подписью лица, имеющего право действовать от имени Участника размещения заказа.
14	Пункт 3.3.	Содержание и состав заявки на участие в аукционе	Заявка на участие в аукционе состоит из двух частей. 3.3.2. **Первая часть** заявки на участие в аукционе в электронном форме должна содержать: 1) согласие Участника размещения заказа на поставку товара в случае, если Участник размещения заказа предлагает для поставки товар, указание на товарный знак

			которого содержится в документации об аукционе в электронной форме, или указание на товарный знак (его словесное обозначение) предлагаемого для поставки товара и конкретные показатели этого товара, соответствующие значениям эквивалентности, установленным в документации об аукционе в электронной форме, если Участник размещения заказа предлагает для поставки товар, который является эквивалентным товару, указанному в документации об аукционе в электронной форме; 2) конкретные показатели, соответствующие значениям, установленным в документации об аукционе в электронной форме, и указание на товарный знак (его словесное обозначение) (при его наличии) предлагаемого для поставки товара. Такие сведения должны содержать подтверждение соответствия поставляемого товара требованиям Технического задания (Часть IV) документации об аукционе в электронной форме по каждому параметру. Описание поставляемого товара должно быть подробным, не допускающим двойного толкования. При описании не допускается употреблять словосочетание «или эквивалент». 3.3.3. **Вторая часть** заявки на участие в аукционе в электронной форме должна содержать следующие документы и сведения: **1)** фирменное наименование (наименование), сведения об организационно-правовой форме, о месте нахождения, почтовый адрес (для юридического лица), фамилию, имя, отчество, паспортные данные, сведения о месте жительства (для физического лица), номер контактного телефона, идентификационный номер налогоплательщика или в соответствии с законодательством соответствующего иностранного государства аналог идентификационного номера налогоплательщика (для иностранного лица); **2)** копии документов, подтверждающих соответствие участника размещения заказа требованиям, устанавливаемым в соответствии с законодательством Российской Федерации к лицам, осуществляющим поставки товаров, являющихся предметом настоящего аукциона в электронной форме, в том числе п. 9 Части II настоящей документации об аукционе в электронной форме; **3)** копии документов, подтверждающих соответствие товаров требованиям, установленным в соответствии с законодательством Российской Федерации, в случае, если в соответствии с законодательством Российской Федерации установлены требования к таким товарам; **4)** решение об одобрении или о совершении крупной сделки либо копия такого решения в случае, если требование о необходимости наличия такого решения для совершения крупной сделки установлено законодательством Российской Федерации и (или) учредительными документами юридического лица и если для участника размещения заказа поставка товаров, являющихся предметом контракта, или внесение денежных средств в качестве обеспечения заявки на участие в аукционе в электронной форме, обеспечения

			исполнения контракта являются крупной сделкой; **5)** любые другие документы по усмотрению Участника размещения заказа.
15	Пункт 3.4.	Порядок формирования цены контракта	Предлагаемая участником цена контракта не должна превышать начальную (максимальную) цену контракта. Цена контракта, предлагаемая Участником является твердой и не может изменяться в ходе его исполнения, за исключением случаев, указанных в п. 8.4. Части I. настоящей документации об аукционе в электронной форме. Все налоги, пошлины и прочие сборы, которые Поставщик должен оплачивать в соответствии с условиями контракта или на иных основаниях, должны быть учтены Участником размещения заказа при расчете цены контракта.
16	Пункт 3.5.1.	Требования к качеству, техническим характеристикам товара, требования к их безопасности, требования к функциональным характеристикам (потребительским свойствам) товара, требования к размерам, упаковке, отгрузке товара и иные показатели, связанные с определением соответствия поставляемого товара потребностям Заказчика.	При исполнении контракта должны быть строго соблюдены все условия и требования поставки товара, включая требования к качеству товара, техническим и функциональным характеристикам товара, их безопасности, к размерам, упаковке, отгрузке товара, требования к срокам поставки товара, предоставления гарантии качества товара и иные условия и требования, предусмотренные Техническим заданием (Часть IV) настоящей документации об аукционе в электронной форме.
17	Пункт 3.5.2.	Требования к гарантийному сроку и (или) объему предоставления гарантий качества, к обслуживанию товара, к расходам на эксплуатацию товара, об обязательности осуществления монтажа и наладки товара, к обучению лиц, осуществляющих использование и обслуживание товара	Гарантийный срок качества товара – не менее 12 месяцев с даты подписания Акта о пуске оборудования в эксплуатацию – в соответствии с требованиями Технического задания (Часть IV) документации об аукционе в электронной форме. Гарантия производителя оборудования должна быть представлена на срок – не менее 12 месяцев. Гарантия поставщика оборудования предоставляется на срок – не менее 12 месяцев с даты подписания Акта о пуске оборудования в эксплуатацию. Требования к гарантийному обслуживанию оборудования, к расходам на обслуживание оборудования в гарантийный срок, а также к осуществлению монтажа, наладки оборудования и других сопутствующих работ/услуг содержатся в Техническом задании (Часть IV) документации об аукционе в электронной форме.
18	Пункт 4.1.1.	Дата и время окончания срока подачи заявок на участие в аукционе в электронной форме	**«29» ноября 2012 г. до 09:30 часов** (время местное) с учетом положений п. 2.3 Части I настоящей документации об аукционе в электронной форме.
19	Пункт 5.1.1.	Дата окончания рассмотрения заявок на участие в аукционе в электронной форме	**«03» декабря 2012 г.**

20	Пункт 6.1.1.	Дата проведения аукциона в электронной форме	**«06» декабря 2012 г.** Время начала проведения аукциона в электронной форме устанавливается оператором электронной площадки.
21	Пункт 4.6.2.	Размер обеспечения заявки на участие в аукционе в электронной форме	**1 250 000,00 рублей.**
22	Пункт 8.2.	Обеспечение исполнения контракта	Обеспечение исполнения контракта установлено в размере **7 500 000,00 рублей.** Обеспечение исполнения контракта предоставляется к моменту заключения этого контракта и на срок, указанный в проекте контракта (Часть III) настоящей документации об аукционе в электронной форме. Обеспечение исполнения контракта может быть представлено в виде безотзывной банковской гарантии, выданной банком или иной кредитной организацией, (по образцу Части III) или передачи Заказчику в залог денежных средств, в том числе в форме вклада (депозита) в размере обеспечения исполнения контракта. Способ обеспечения исполнения контракта определяется Участником аукциона в электронной форме, с которым заключается контракт, самостоятельно из вышеперечисленных способов. Если Победителем аукциона в электронной форме или Участником аукциона в электронной форме, с которым заключается контракт, является бюджетное учреждение, предоставление обеспечения исполнения контракта не требуется.

Часть III. ПРОЕКТ КОНТРАКТА № _____

Дата заключения настоящего контракта определяется в соответствии с ч. 8 ст. 41.12. Федерального закона от 21.07.2005 г. №94-ФЗ «О размещении заказов на поставки товаров, выполнение работ, оказание услуг для государственных и муниципальных нужд»

г. Королев

Открытое акционерное общество (ОАО) «Корпорация «Тактическое ракетное вооружение», именуемое в дальнейшем ***«Заказчик»,*** в лице генерального директора Обносова Бориса Викторовича, действующего на основании Устава, с одной стороны, и _____ именуемое в дальнейшем ***«Поставщик»***, в лице _____, действующего на основании Устава, с другой стороны, далее именуемые совместно ***«Стороны»***, заключили настоящий контракт (далее Договор) на электронной площадке ЗАО «Сбербанк-Автоматизированная Система Торгов» по адресу в информационно-телекоммуникационной сети Интернет www.sberbank-ast.ru, в соответствии с действующим законодательством Российской Федерации, на основании Протокола № ___ от _____ г. (Приложение №1 к настоящему Договору) о нижеследующем:

1. ПРЕДМЕТ ДОГОВОРА.

1.1. Поставщик обязуется поставить на условиях поставки DDP согласно базовым условиям поставки ИНКОТЕРМС-2010 **фрезерные центры с высокоскоростным приводом и ЧПУ (4 ед.) по проекту «Техническое перевооружение и реконструкция производства корпусных деталей» ОАО «Корпорация «Тактическое ракетное вооружение» г. Королев, Московская область** (далее Оборудование) согласно Техническому заданию (Приложение № 2 к настоящему Договору) с выполнением сопутствующих работ: доставка, монтаж, наладка, пуск Оборудования в эксплуатацию и обучение обслуживающего персонала Заказчика.

1.2. Поставка Оборудования осуществляется Поставщиком Заказчику по адресу: г. Королев, ул. Ильича, д. 7, ОАО «Корпорация «Тактическое ракетное вооружение» (далее – Адрес поставки). Поставщик представит Заказчику сертификаты соответствия Госстандарта РФ на поставляемое оборудование, которое подлежит сертификации в соответствии с Российским законодательством.

1.3. Количество, наименование, цена и технические характеристики Оборудования установлены в Спецификации (Приложение №3 к настоящему Договору).

1.4. Заказчик обязуется принять и оплатить Оборудование в соответствии с условиями Договора в комплекте с технической документацией согласно ст. 5 настоящего Договора.

2. ЦЕНА ДОГОВОРА.

2.1. Цена Договора составляет _____ руб. ____ коп. (прописью……..), в том числе НДС 18% - _____ руб. _____ коп. (прописью……...).

Лимит финансирования на 2012 г. составляет _____ (_____) рубля ___ коп.

2.2. Цена Договора понимается на условиях поставки DDP согласно базовым условиям поставки ИНКОТЕРМС-2010 (склад Заказчика), включая стоимость Оборудования (базовое исполнение и дополнительные опции), в том числе тары, упаковки, маркировки, страхования Оборудования, стоимость необходимого для этого материала, стоимость доставки, монтажа, наладки, пуска Оборудования в эксплуатацию, обучение обслуживающего персонала Заказчика, а также таможенные и другие пошлины *(если товар поставляется из-за границы).*

2.3. Монтаж оборудования производится на подготовленной Заказчиком площадке.

2.4. Налоги, сборы и пошлины, взимаемые в связи с исполнением настоящего Договора, оплачиваются Поставщиком.

2.5. Цена Оборудования, указанная в Спецификации (Приложение №3), является твердой на весь срок действия Договора и пересмотру не подлежит.

2.6. Цена Договора может быть снижена по соглашению сторон без изменения

предусмотренных Договором количества товаров, объема работ, услуг или иных условий исполнения Договора.

2.7. Финансирование по настоящему Договору осуществляется по мере поступления средств из федерального бюджета в пределах лимитов бюджетных обязательств на соответствующий период. Объем бюджетных обязательств на соответствующий финансовый год определяется в дополнительных соглашениях к настоящему Договору, которые подписываются Поставщиком и Заказчиком вместе с Графиком поставки (Приложение №4 к настоящему Договору). В случае уменьшения лимитов бюджетного финансирования заказчика из федерального бюджета, цена и объём поставки по настоящему Договору подлежит соответствующей корректировке.

3. УСЛОВИЯ И СРОКИ ПОСТАВКИ.

3.1. Поставщик обязан поставить Оборудование с выполнением сопутствующих работ по настоящему Договору по Адресу поставки - **не позднее 28.02.2013 г.** в соответствии с Графиком поставки (Приложение №4 к настоящему Договору).

Поставщик имеет право досрочной поставки Оборудования по согласованию с Заказчиком.

3.2. К указанному сроку Оборудование должно быть изготовлено в соответствии с условиями Договора, испытано, упаковано, замаркировано, и поставлено на условиях DDP - склад Заказчика согласно базовым условиям поставки ИНКОТЕРМС-2010 по Адресу поставки, выполнены монтажные работы, произведена его наладка, пуск в эксплуатацию, обучение обслуживающего персонала Заказчика.

3.3. Датой фактической поставки оборудования считается дата Акта приемки-передачи Оборудования (Акт № 1), подписанного сторонами. Одновременно с актом приемки-передачи оборудования Поставщик передает Заказчику следующие документы:

а) товарную накладную по форме ТОРГ-12;

б) товарно-транспортную накладную, подтверждающую отгрузку соответствующей партии оборудования, выписанной на имя Заказчика,

в) счет Поставщика с разбивкой по спецификациям, счет-фактуру;

г) сертификат качества или протокола испытаний оборудования, выданного производителем Оборудования;

Документы должны представляться Заказчику в течение 5 (Пяти) календарных дней соответственно с даты поставки Оборудования.

3.4. Датой поставки технической документации считается дата Акта приемки-передачи Оборудования (технической документации, инструкций по эксплуатации), подписанного Сторонами.

3.5. Датой пуска Оборудования в эксплуатацию и датой проведения обучения обслуживающего персонала Заказчика считается дата подписания Сторонами Акта о пуске Оборудования в эксплуатацию (Акт № 2).

4. УСЛОВИЯ ПЛАТЕЖА.

4.1. Заказчик обеспечивает финансирование настоящего Договора в полном объеме по мере поступления средств из федерального бюджета.

4.2. Платеж по настоящему Договору будет производиться в рублях в следующем порядке:

- 13 812 600,00 (Тринадцать миллионов восемьсот двенадцать тысяч шестьсот) рублей 00 коп. оплачиваются Поставщику в течение 10 (Десяти) банковских дней после даты фактической поставки Оборудования и технической документации против представления Поставщиком документов, указанных в п. 3.3. настоящего Договора.

- окончательная оплата осуществляется в течение 10 (Десяти) рабочих дней после пуска Оборудования в эксплуатацию и обучения обслуживающего персонала Заказчика против представления Поставщиком соответствующего счета и Акта о пуске Оборудования в эксплуатацию (Акт № 2) и Акта о приемке выполненных работ (Акт №3) (форма № КС-2), Справки о стоимости выполненных работ и затрат (форма № КС-3), подписанные Сторонами.

5. ТЕХНИЧЕСКАЯ ДОКУМЕНТАЦИЯ.

5.1. Два комплекта нижеследующих документов должны быть переданы Заказчику вместе с Оборудованием:

1) инструкции по эксплуатации;

2) копию сертификата о качестве Оборудования или протокол испытания Оборудования, подтверждающий соответствие Оборудования условиям Договора;

3) паспорта (формуляры) на оборудование.

Все текстовые материалы, касающиеся технической эксплуатации и обслуживания Оборудования, исключая надписи на чертежах, должны быть представлены на русском языке.

В случае не представления технической документации, поставка считается некомплектной, и срок гарантии исчисляется в этом случае со дня получения Заказчиком полного комплекта технической документации.

6. ТАРА И УПАКОВКА.

6.1. Оборудование должно отгружаться в упаковке, соответствующей характеру поставляемого Оборудования. Упаковка должна предохранять груз от всякого рода повреждений и коррозии при перевозке с учетом возможных перегрузок в пути и хранения.

Перед упаковкой все части поставляемого Оборудования должны быть подвергнуты консервации, обеспечивающей предохранение Оборудования от порчи во время транспортировки и хранения.

6.2. Поставщик обязан на каждое место составить подробный упаковочный лист, в котором указывается номер места, общее количество мест, перечень упакованных предметов, их количество, тип (модель), номер по спецификации Договора, вес брутто и нетто, № Договора. Один экземпляр упаковочного листа в непромокаемом конверте закладывается в ящик вместе с Оборудованием.

6.3. Поставщик несет ответственность за всякого рода порчу Оборудования вследствие некачественной упаковки или консервации или неполной инструкции по хранению.

6.4. Хранение Оборудования в упаковке Поставщика на территории Заказчика должно осуществляться в соответствии с инструкциями на русском языке, которые должны быть переданы Заказчику не менее чем за 2 недели до прибытия первой партии груза в его адрес.

6.5. После прибытия Оборудования на место назначения Поставщик передает его на хранение Заказчику. Распаковка грузов (за исключением распаковки в целях таможенного досмотра) будет происходить в присутствии уполномоченных представителей Поставщика и Заказчика.

6.6. Если при распаковке мест обнаруживается внутритарная недостача Оборудования или его частей, составляется соответствующий рекламационный акт, подписываемый Поставщиком и Заказчиком. Поставщик обязан поставлять отсутствующие позиции и количество в возможно короткий срок, согласованный с Заказчиком, с даты получения рекламационного акта на условиях поставки, указанных в пункте 3.2. Все расходы, связанные с доставкой Оборудования, несет Поставщик.

6.7. Если Заказчик производит распаковку прибывшего Оборудования самостоятельно в отсутствие полномочного представителя Поставщика, не прибывшего в срок, назначенный Заказчиком, то Заказчик составляет акт, описывающий поставленное Оборудование, и в случае необходимости рекламационный акт в соответствии с п. 10.3. настоящего Договора.

7. МАРКИРОВКА.

7.1. Ящики маркируются с 3-х сторон. На каждое место наносится несмываемой краской следующая маркировка на русском *(и английском, в случае поставки из-за границы)* языках:

Договор №
ПОСТАВЩИК
ЗАКАЗЧИК
Место назначения (Адрес поставки)
Место №___/Общее количество мест
Вес нетто/брутто (кг)
*Размеры (см): (длина*ширина*высота)*

На все места, требующие специального обращения, наносится дополнительная маркировка:
Осторожно
Верх
Не кантовать
Или другая необходимая маркировка

7.2. Ящики и другие виды упакованного Оборудования нумеруются дробными числами, причем числитель будет означать порядковый номер ящика, а знаменатель общее количество мест одной комплектной единицы Оборудования.

7.3. На грузовых местах высотой более 1 метра и весом более 500 кг должен быть указан соответствующим знаком центр тяжести, а также места строповки.

7.4. Поставщик несет ответственность за убытки, связанные с повреждением груза и/или засылом его не по адресу вследствие неполноценной или неправильной маркировки.

8. ОБЯЗАННОСТИ СТОРОН

8.1. Поставщик обязан:

8.1.1. Информировать Заказчика о ходе выполнения Договора и о готовности Оборудования к отгрузке, сообщать Заказчику точное время и дату поставки Оборудования в Адрес поставки.

8.1.2. В течение 24 часов после отгрузки Поставщик сообщает Заказчику по телексу или факсу следующие данные:

- номер Договора;
- наименование Оборудования;
- дата отгрузки;
- вид транспорта и его номер;
- номер накладной;
- количество мест;
- вес брутто и нетто.

8.1.3. Одновременно с поставкой Оборудования передать Заказчику оригинал товарной накладной. В графе “получатель” Поставщик должен указать номер Договора, Заказчика, его почтовый адрес, место назначения.

8.1.4. С Оборудованием Поставщик направит следующую товаросопроводительную документацию:

- упаковочные листы;
- товарно-транспортную накладную;
- копию счета с разбивкой по спецификациям;
- документ, подтверждающий страну происхождения поставляемого товара (при наличии).
- сертификат соответствия Оборудования или протокол испытания Оборудования производителем, подтверждающий соответствие Оборудования условиям Договора;
- технические данные и паспорта.

8.1.5. Участвовать в приемке Оборудования в соответствии со ст. 10 настоящего Договора. За свой счет устранять недостатки Оборудования и некомплектность в возможно короткие, но согласованные Заказчиком, сроки с несением всех расходов, связанных с выполнением данного обязательства.

8.1.6. В случае поставки некачественного Оборудования или Оборудования, не соответствующего условиям Договора по ассортименту, маркам и/или техническим характеристикам, по указанию Заказчика, заменить его на Оборудование, соответствующее условиям настоящего Договора. При невозможности замены некачественного Оборудования, с согласия Заказчика, вернуть денежные средства, полученные в счет оплаты такого Оборудования, а также уплатить Заказчику штраф в размере 50% от стоимости некачественного Оборудования в течение 10 (Десяти) банковских дней со дня получения соответствующего требования от Заказчика.

8.1.7. Провести монтаж, наладку, пуск Оборудования в эксплуатацию и обучение обслуживающего персонала Заказчика.

8.1.8. Все дефекты, выявленные в Оборудовании при его установке или в период Гарантийного срока, Поставщик обязуется устранить в течение 15 (Пятнадцати) рабочих дней со дня получения

письменного требования Заказчика, если иной срок устранения дефектов не определен Сторонами. В случае обнаружения в процессе установки некомплектности поставленного Оборудования, Поставщик обязуется в согласованный с Заказчиком срок доукомплектовать Оборудование. Гарантийный срок продлевается на период простоя, связанного с устранением, обнаруженных в нем дефектов или неисправностей.

8.1.9. В случае изменения расчетного счета Поставщик обязан в однодневный срок в письменной форме сообщить об этом Заказчику с указанием новых реквизитов расчетного счета. В противном случае все риски, связанные с перечислением Заказчиком денежных средств на указанный в настоящем Договоре счет Поставщика несет Поставщик.

8.1.10. Нести ответственность перед Заказчиком за надлежащее исполнение работ по настоящему Договору привлеченными соисполнителями, за координацию их деятельности и соблюдение сроков согласно п. 3.1 настоящего Договора. Все расчеты с соисполнителями будут осуществляться Поставщиком самостоятельно. Заказчик не несет никакой материальной или юридической ответственности в случае возникновения претензий к Поставщику со стороны соисполнителей.

8.1.11. Поставщик обязуется передать Оборудование свободным от прав третьих лиц и обременений.

8.2. Заказчик обязан:

8.2.1. Принять от Поставщика Оборудование, письменно уведомить его о завозе Оборудования на Объект, если поставка Оборудования осуществляется на централизованный склад.

8.2.2. Выполнить к моменту поставки Оборудования все необходимые подготовительные работы в соответствии с технической документацией, полученной в соответствии с п. 5.1 настоящего Договора, провести погрузочно-разгрузочные работы, доставить Оборудование со склада Заказчика до места проведения установки и наладки Оборудования.

8.2.3. Обеспечить Поставщику доступ на Объект для выполнения обязательств по настоящему Договору.

8.2.4. При отсутствии претензий относительно количества, ассортимента, комплектности и других характеристик Оборудования, в течение 3 (Трех) рабочих дней подписать Акт приемки-передачи Оборудования, составленный в 2-х экземплярах, представленный Поставщиком.

8.2.5. Направить один экземпляр Акта приемки-передачи Оборудования Поставщику в течение 3 (Трех) рабочих дней с даты подписания указанного Акта.

8.2.6. Произвести Поставщику оплату поставленного Оборудования в полном объеме и в установленном порядке.

9. ГАРАНТИИ КАЧЕСТВА.

9.1.Качество поставляемого Оборудования должно соответствовать техническим условиям, указанным в настоящем Договоре и приложениях.

9.2. Поставщик гарантирует, что:

а) при изготовлении Оборудования были применены высококачественные материалы, новые узлы, агрегаты и комплектующие изделия и была обеспечена первоклассная обработка и техническое исполнение Оборудования,

б) техническая документация, поставляемая Поставщиком, является комплектной и достаточной для эксплуатации и технического обслуживания Оборудования,

в) безотказную работу Оборудования в период гарантийного срока.

9.3. Гарантийный срок составляет не менее **12 (Двенадцати) месяцев** с даты оформления Акта о пуске оборудования в эксплуатацию (Акт №2). Гарантия производителя Оборудования должна быть представлена на срок – не менее 12 месяцев.

9.4. Гарантийное обслуживание Оборудования осуществляется Поставщиком в период Гарантийного срока с выездом на место установки Оборудования в течение 10 (десяти) рабочих дней с момента поступления соответствующей заявки от Заказчика.

9.5. В период действия Гарантийного срока Поставщик за свой счет обязуется осуществлять замену любой неисправной части Оборудования, если неисправность вызвана дефектом

конструкции, некачественными материалами и не является результатом действия непреодолимой силы, небрежности, неправильного обращения, не является результатом внесения изменений в Оборудование или его повреждения со стороны персонала Заказчика или третьих лиц.

9.6. Если в период действия Гарантийного срока Поставщик осуществляет замену или ремонт какой-либо части Оборудования, на такую замененную или отремонтированную часть срок действия гарантии соразмерно продлевается на срок ремонта или замены какой-либо части Оборудования.

9.7. Если Поставщик не направит своего представителя Заказчику в сроки, установленные п. 9.4 Договора, Заказчик в одностороннем порядке составляет Акт о скрытых недостатках, который является окончательным и обязательным для Поставщика, и направляет его Поставщику по факсу с последующим подтверждением заказной почтой.

9.8. Все дефекты, выявленные в Оборудовании при его установке или в период Гарантийного срока, Поставщик обязуется устранить в течение 15 (Пятнадцати) рабочих дней со дня получения письменного требования Заказчика, если иной срок устранения дефектов не определен Сторонами. В случае обнаружения в процессе установки некомплектности поставленного Оборудования, Поставщик обязуется в согласованный с Заказчиком срок доукомплектовать Оборудование.

9.9. Если в период действия Гарантийного срока Поставщик осуществляет замену какой-либо части Оборудования, эта неисправная часть Оборудования становится собственностью Поставщика.

9.10. По согласованию Сторон допускается поставка Оборудования, качество, технические и функциональные характеристики (потребительские свойства) которого являются улучшенными по сравнению с таким качеством и такими характеристиками товара, указанными в настоящем Договоре.

10. СДАЧА-ПРИЕМКА ОБОРУДОВАНИЯ.

10.1. При осуществлении приемки Оборудования Заказчик совершает необходимые действия, обеспечивающие принятие Оборудования согласно Инструкций о порядке приемки товара, утвержденных Госарбитражем СССР от 15.06.1965 г. и от 25.04.1966 г. (П-6, П-7) и статьей 513 Гражданского кодекса РФ и методики завода изготовителя.

10.2. Оборудование считается сданным Поставщиком и принятым Заказчиком:

- по качеству - в соответствии с сертификатом качества и/или паспортом, выданным заводом-изготовителем;
- по количеству – согласно количеству мест и весу, указанным в транспортных накладных и упаковочных листах.

Окончательная приемка по количеству осуществляется по прибытии Оборудования в место назначения, и документом, ее подтверждающим, является Акт приемки-передачи Оборудования, подписанный представителями Сторон.

10.3. При наличии у Заказчика претензий по комплектности Оборудования Заказчик и Поставщик в течение 3 (Трех) рабочих дней составляют рекламационный акт с указанием претензий и сроков их устранения. Акт приемки-передачи Оборудования в этом случае подписывается не позднее 3 (Трех) рабочих дней с момента устранения претензий.

10.4. Монтаж, наладка, пуск в эксплуатацию Оборудования и обучения обслуживающего персонала Заказчика будут проводиться Поставщиком в сроки, согласованные Сторонами, в пределах периода, указанного в п. 3.1 настоящего Договора.

10.5. После выполнения работ, указанных в п. 10.4. настоящего Договора, Поставщик предоставляет Заказчику в течение 2 (Двух) рабочих дней Акт о пуске Оборудования в эксплуатацию (Акт №2), Акт о приемке выполненных работ (Акт №3) (форма № КС-2), Справку о стоимости выполненных работ и затрат (форма № КС-3).

10.6. Заказчик обязан подписать Акт о пуске Оборудования в эксплуатацию (Акт №2), Акт о приемке выполненных работ (Акт №3) (форма № КС-2) и Справку о стоимости выполненных работ и затрат (форма № КС-3) в течение 5 (пяти) рабочих дней и передать вторые экземпляры Поставщику, либо оформить мотивированный отказ от подписания указанных Актов с указанием перечня необходимых доработок и сроков их устранения.

10.7. Техническая документация на русском языке (паспорт изготовителя, сертификаты, инструкции по эксплуатации, содержащие требования фирмы-производителя или Поставщика к

условиям эксплуатации Оборудования, и другие документы) передаются Поставщиком Заказчику одновременно с поставляемым Оборудованием.

Поставка Оборудования без технической документации считается ненадлежащей и такое Оборудование не подлежит оплате до момента передачи на него необходимой документации.

10.8. Право собственности на Оборудование переходит от Поставщика к Заказчику с момента подписания Сторонами Акта приемки-передачи Оборудования, риски случайного повреждения или случайной гибели Оборудования переходят от Поставщика к Заказчику с момента доставки Оборудования в Адрес Заказчика по товарно-транспортной накладной.

11. ИНСПЕКТИРОВАНИЕ И ИСПЫТАНИЕ.

11.1. Заказчик имеет право посылать своих инспекторов на заводы-изготовители для проверки хода изготовления и качества изготовляемого Оборудования и используемых материалов, а также для участия в испытаниях Оборудования.

11.2. Поставщик обязан перед упаковкой подвергнуть испытанию изготовленное Оборудование в соответствии с условиями Договора, а в случае отсутствия таковых - в соответствии с условиями, существующими в данной отрасли промышленности страны Поставщика. О результатах испытания составляется соответствующий протокол испытания Оборудования.

11.3. О готовности Оборудования к испытанию Поставщик извещает Заказчика не позднее чем за 15 (Пятнадцать) календарных дней до начала испытания.

Если к назначенному сроку представитель Заказчика не прибудет на место проведения испытания, Поставщик проводит испытание в его отсутствие.

11.4. Протокол испытания Оборудования не освобождает Поставщика от его обязательств, обусловленных в ст. 10 настоящего Договора.

12. ОТВЕТСТВЕННОСТЬ СТОРОН.

12.1. За неисполнение или ненадлежащее исполнение своих обязательств по настоящему Договору Стороны несут ответственность в соответствии с действующим законодательством РФ.

12.2. В случае просрочки по вине Поставщика поставки Оборудования против сроков, установленных настоящим Договором, Поставщик уплачивает Заказчику неустойку. Неустойка начисляется на каждый день просрочки поставки Оборудования, начиная со дня, следующего после дня истечения установленного срока поставки согласно п. 3.1. настоящего Договора и до дня фактической поставки. Размер неустойки составляет 0,5% от стоимости неисполненного обязательства за каждый день просрочки. Кроме неустойки Поставщик уплачивает Заказчику единовременный штраф в размере 5% от стоимости неисполненного обязательства. Поставщик освобождается от уплаты неустойки, если докажет, что просрочка срока поставки произошла вследствие непреодолимой силы или по вине Заказчика. Неустойка подлежит взысканию как в период невыполнения Поставщиком своих обязательств по поставке продукции, так и после поставки просроченной к поставке продукции.

12.3. В случае просрочки исполнения Заказчиком обязательства, указанного в статье 4 настоящего Договора, Поставщик вправе потребовать уплату неустойки. Неустойка начисляется за каждый день просрочки указанного обязательства, начиная со дня, следующего после дня истечения, установленного п. 4.2. настоящего Договора (кроме аванса), и до дня фактической оплаты. Размер такой неустойки устанавливается в размере 1/300 действующей на день уплаты неустойки ставки рефинансирования Центрального банка РФ, но не более 5 % стоимости Оборудования. Заказчик освобождается от уплаты неустойки, если докажет, что просрочка исполнения указанного обязательства произошла вследствие непреодолимой силы или по вине Поставщика.

12.4. В случае поставки Оборудования, не соответствующего по ассортименту, маркам или по прочим техническим характеристикам условиям Договора, поставка считается просроченной и к Поставщику применяется неустойка, предусмотренная пунктом 12.2 Договора. Начисление неустойки производится с момента, когда Оборудование должно было быть поставлено по условиям Договора до дня фактического исполнения обязательства.

12.5. При невыполнении обязательства по замене (устранению) брака и/или некомплектности в сроки, установленные п. 9.8. настоящего Договора, в том числе в период Гарантийного срока

эксплуатации, Поставщик уплачивает Заказчику штраф в размере 50% от стоимости бракованного и/или некомплектного Оборудования.

12.6. В случае неисполнения Поставщиком обязательства по передаче Заказчику технической документации, сертификатов на поставляемое Оборудование, товарной накладной вместе с Оборудованием и счета-фактуры, а также невыполнения Поставщиком обязательств, указанных в п. 15.4 настоящего Договора, Заказчик вправе применить к Поставщику штраф в размере 1000 (Тысяча) рублей за каждый день задержки до дня предоставления документов.

12.7. Неустойка и штраф исчисляются, исходя из стоимости обязательства без учета НДС, и уплачиваются виновной Стороной на основании письменной претензии и выставленного ей другой Стороной счета. Претензия и счет высылаются в адрес виновной Стороны заказной почтой по адресу, указанному стороной в настоящем Договоре.

12.8. Уплата неустойки, штрафов и пени в случае ненадлежащего исполнения обязательств, не освобождает Сторону, их уплатившую, от исполнения обязательства по Договору.

12.9. Размер неустоек не подлежит изменению в арбитражном порядке.

12.10. Во всем остальном, что не предусмотрено условиями настоящего Договора, Стороны руководствуются законодательством РФ.

12.11. Все споры и разногласия, возникшие в связи с исполнением настоящего Договора, разрешаются путем переговоров. В случае, когда Стороны не пришли к соглашению, спор передается на рассмотрение в Арбитражный суд в соответствии с п. 13.2. настоящего Договора.

12.12. В случае нарушения сроков выполнения сопутствующих поставке работ, установленных п. 1.1. Договора, Поставщик уплачивает Заказчику неустойку в размере 0,5% от стоимости неисполненного обязательства за каждый день просрочки.

13. АРБИТРАЖ

13.1. Поставщик и Заказчик примут все меры к разрешению всех споров и разногласий, возможно возникших из настоящего Договора или в связи с ним, дружеским путем.

13.2. В случае, если Стороны не могут придти к соглашению, все споры или разногласия, которые могут возникнуть из настоящего Договора или в связи с ним, подлежат рассмотрению в арбитражном суде Московской области в соответствии с законодательством Российской Федерации.

14. ФОРС-МАЖОР

14.1. Стороны освобождаются от ответственности за частичное или полное неисполнение обязательств по настоящему Договору, если оно явилось следствием обстоятельств непреодолимой силы, которые понимаются как обстоятельства, возникшие в результате непредвиденных и неотвратимых событий чрезвычайного характера, не поддающиеся контролю сторон, включая: пожар, наводнение, землетрясение и любые другие стихийные бедствия, а также войну, военные действия, восстание, объявления эмбарго или блокады, враждебные действия какого-либо другого государства, существующие де-юре или де-факто и если эти обстоятельства непосредственно повлияли на исполнение настоящего Договора.

14.2. Сторона, для которой создалась невозможность исполнения обязательств по настоящему Договору, обязана не позднее 10 (Десяти) календарных дней с даты наступления вышеуказанных обстоятельств в письменной форме уведомить другую Сторону о наступлении и предполагаемом сроке действия этих обстоятельств, после чего Стороны немедленно проведут взаимные консультации для принятия необходимых мер.

14.3. Надлежащим доказательством наличия обстоятельств непреодолимой силы и их продолжительности будут служить справки, выдаваемые местными компетентными органами административной территории, на которой находится Сторона, заявившая о таких обстоятельствах, или в которой произошло такое событие *(либо Торговой палатой государства стороны, заявляющей о таких обстоятельствах)*.

14.4. Не уведомление, несвоевременное и/или ненадлежащим образом оформленное уведомление о наступлении обстоятельств непреодолимой силы лишает Стороны права ссылаться на любые из них как на основание, освобождающие от ответственности за неисполнение обязательства.

14.5. Если какое-либо из обстоятельств непреодолимой силы непосредственно повлияет на

выполнение каких-либо обязательств по Договору, период их выполнения будет продлен на срок действия указанных обстоятельств.

14.6. Если действие непреодолимой силы продолжается более 2 (двух) месяцев, Стороны примут решение о целесообразности дальнейшего исполнения Договора. Каждая из Сторон будет иметь право отказаться от дальнейшего исполнения Договора, при этом Стороны обязаны произвести полные взаиморасчеты по уже реализованной части настоящего Договора, и ни одна из Сторон не будет иметь право на возмещение убытков и упущенной выгоды.

15. ОБЕСПЕЧЕНИЕ ИСПОЛНЕНИЯ ОБЯЗАТЕЛЬСТВ

15.1. Поставщик представил Заказчику до даты подписания Договора обеспечение исполнения своих обязательств по настоящему Договору, включая обязательство о предоставлении вместе с Оборудованием гарантий производителя на Оборудование в размере _____ (_____) рублей (НДС не облагается), в виде _____ (Приложение № 5 к настоящему Договору). Срок действия обеспечения исполнения Договора устанавливается с даты подписания настоящего Договора до 28.02.2014 г.

Примечание: В подтверждение предоставления обеспечения исполнения Договора Поставщик прикладывает:

- либо оригинальный экземпляр безотзывной банковской гарантии, выданной банком или иной кредитной организацией и копию лицензии организации, выдавшей банковскую гарантию;

- либо платежное поручение с отметкой банка об оплате (квитанцию в случае наличной формы оплаты), оригинальную выписку из банка в случае, если перевод денежных средств осуществляется при помощи системы «Банк-клиент» на расчетный счет Заказчика.

15.2. Обеспечение исполнения Договора может быть удержано Заказчиком во всех случаях ненадлежащего исполнения или неисполнения Поставщиком обязательств по Договору, в том числе:

- для взыскания штрафных санкций, предусмотренных условиями Договора;
- для взыскания стоимости Оборудования ненадлежащего качества;
- не предоставление вместе с Оборудованием гарантий производителя и Поставщика на Оборудование;
- при отказе Поставщика от исполнения Договора.

15.3. После подписания Акта о пуске Оборудования в эксплуатацию (Акт №2) в течение 15 (Пятнадцати) рабочих дней со дня получения Заказчиком соответствующего письменного требования Поставщика, Заказчик возвращает Поставщику обеспечение исполнения Договора, при условии надлежащего исполнения Поставщиком всех своих обязательств по Договору. *Примечание: В случае, если Поставщик представил обеспечение исполнения Договора в виде залога денежных средств, то он возвращается Поставщику по реквизитам, указанным им в письменном требовании.*

15.4. В случае продления срока поставки или увеличения объемов поставки по настоящему Договору, а также в случае, если по каким-либо причинам обеспечение исполнения обязательств по настоящему Договору перестало быть действительным, закончило свое действие или иным образом перестало обеспечивать исполнение Поставщиком своих обязательств по настоящему Договору, Поставщик обязуется в течение 10 (Десяти) банковских дней предоставить Заказчику иное (новое) надлежащее обеспечение исполнения настоящего Договора.

16. ЭКСПОРТНАЯ ЛИЦЕНЗИЯ.

16.1. Поставщик принимает на себя обязательства и все расходы по приобретению необходимых разрешений (лицензий) на вывоз в Россию оборудования по настоящему Договору (если таковая необходима).

16.2. О получении экспортной лицензии Поставщик обязан сообщить Заказчику за 1 (Один) месяц до начала поставки.

17. ПРОЧИЕ УСЛОВИЯ.

17.1. Все изменения и дополнения к Договору считаются действительными, если они оформлены дополнительными соглашениями и подписаны Сторонами. Любая договоренность между Сторонами, влекущая за собой новые обязательства, должна быть письменно подтверждена

Сторонами и оформлена дополнительным соглашением к Договору.

17.2. После подписания Договора все предыдущие письменные и устные соглашения, переговоры, переписка между Сторонами теряют силу.

17.3. Договор вступает в силу с даты его подписания Сторонами и действует до завершения Сторонами исполнения своих обязательств, предусмотренных Договором.

17.4. Договор считается исполненным после выполнения Сторонами всех обязательств по нему и завершения расчетов.

17.5. Во всем, что прямо не предусмотрено Договором, Стороны руководствуются законодательством Российской Федерации.

17.6. Настоящий Договор подписан в 2 (двух) экземплярах, имеющих одинаковую юридическую силу, по одному для каждой из Сторон, и содержит _____ листов.

17.7. Перечень приложений, являющихся неотъемлемой частью настоящего Договора:

Приложение № 1 – Протокол № ___ от _____ г. (копия).

Приложение № 2 – Техническое задание.

Приложения № 3 – Спецификация Оборудования.

Приложение № 4 – График поставки;

Приложение № 5 – Оригинал документа (ов), подтверждающего (их) предоставление обеспечения исполнения обязательств по Договору.

18. ЮРИДИЧЕСКИЕ АДРЕСА СТОРОН.

Заказчик	**Поставщик**
Открытое акционерное общество «Корпорация «Тактическое ракетное вооружение»	
ИНН 5099000013 КПП 997850001 Юридический адрес: 141080, Московская обл., г. Королев, ул. Ильича, д. 7. Р/с 40502810000020105603 в ОАО «Сбербанк России», г. Москва БИК 044525225 К/с 30101810400000000225 Тел. (495) 516-33-86; факс: (495) 511-94-39	
Генеральный директор	_____
_____ **/ Б.В.Обносов /** м.п.	_____ / _____ / м.п.
«___» _____2012 г.	«___» _____2012 г.

ОБРАЗЕЦ БАНКОВСКОЙ ГАРАНТИИ, ПРЕДОСТАВЛЯЕМОЙ В ПОДТВЕРЖДЕНИЕ ОБЕСПЕЧЕНИЯ ИСПОЛНЕНИЯ ДОГОВОРА

Безусловная банковская гарантия

г. _____ «__» _____ 20__ г.

_____, именуемое в дальнейшем «Гарант», в лице _____, извещен о том, что между _____, именуемым в дальнейшем «Принципал», и _____, именуемым в дальнейшем «Бенефициар», будет заключен контракт на _____ (далее - Контракт), после предоставления настоящей гарантии.

1. Условия настоящей гарантии.

1.1. Гарант настоящим безотзывно гарантирует и обязуется уплатить Бенефициару, по его первому, требованию сумму неустойки и возместить убытки в части, непокрытой неустойкой, предусмотренные Контрактом, предъявленной Бенефициаром Принципалу, в размере, не превышающем _____, в случае неисполнения Принципалом своих обязательств по Контракту в предусмотренные Контрактом сроки или отказа Принципала в случае расторжения Контракта вернуть полученную сумму аванса.

1.2. Настоящая гарантия не может быть отозвана Гарантом.

1.3. Бенефициар не может уступать права требования по настоящей банковской Гарантии третьим лицам без письменного согласия Гаранта.

1.4. Настоящая гарантия вступает в силу с _____ и действует по _____, включительно.

2. Условия выплат по настоящей гарантии.

2.1. В случае неисполнения Принципалом своих обязательств по Контракту в предусмотренные контрактом сроки или отказа Принципала в случае расторжения Контракта вернуть полученную сумму аванса, Гарант обязуется по требованию Бенефициара произвести выплату суммы неустойки, в размере, определенном условиями Контракта, и возместить убытки в части, непокрытой неустойкой, но не свыше суммы, указанной в пункте 1.1. настоящей гарантии, в течение 5 (пяти) рабочих дней после поступления письменного требования о платеже по настоящей гарантии с указанием конкретных фактов ненадлежащего выполнения Принципалом обязательств по Контракту. В случае неисполнения требования об уплате по настоящей гарантии в установленный срок Гарант обязуется уплатить пени Бенефициару в размере 0,1 (ноль целых одна десятая) процента от суммы, подлежащей уплате за каждый календарный день просрочки, начиная с 6 рабочего дня от даты получения Гарантом Требования Бенефициара по дату платежа по настоящей гарантии.

2.2. Письменное требование, указанное в пункте 2.1. настоящей гарантии, должно быть направлено Гаранту по адресу, указанному в пункте 3.5. настоящей гарантии, с приложением документов, подтверждающих выплату Принципалу аванса.

2.3. Заявление с требованием платежа по настоящей гарантии должно быть направлено Гаранту до истечения срока действия настоящей гарантии.

2.4. Предусмотренное настоящей гарантией обязательство Гаранта перед Бенефициаром ограничивается суммой, на которую выдана настоящая гарантия. Указанный в пункте 1.1. настоящей гарантии объем ответственности Гаранта является исчерпывающим и не может быть изменен в сторону увеличения.

2.5. Обязательство Гаранта по выплате суммы гарантии считается исполненными надлежащим образом с даты списания денежных средств со счета Гаранта.

3. Прочие условия.

3.1. Изменения и дополнения, вносимые в Контракт, не освобождают Гаранта от обязательств по гарантии.

3.2. Гарант отказывает в удовлетворении требований Бенифициара, если заявление с требованием платежа по настоящей гарантии будет предъявлено Гаранту по окончании срока действия гарантии.

3.3. Обязательства Гаранта перед Бенефициаром прекращаются:

3.3.1. уплатой Бенефициару суммы, на которую выдана настоящая гарантия;

3.3.2. окончанием срока, на который выдана гарантия;

3.3.3. вследствие отказа Бенефициара от своих прав по гарантии и возвращения её Гаранту.

3.4. Настоящая гарантия подчинена законодательству Российской Федерации. Споры по настоящей гарантии подлежат рассмотрению в Арбитражном суде Московской области.

3.5. Реквизиты и адрес Гаранта:

Часть IV. ТЕХНИЧЕСКОЕ ЗАДАНИЕ

на поставку фрезерных центров с высокоскоростным приводом и ЧПУ по проекту «Техническое перевооружение и реконструкция производства корпусных деталей» ОАО «Корпорация «Тактическое ракетное вооружение» г. Королев, Московская область

ОБЩИЕ ТРЕБОВАНИЯ К ПОСТАВКЕ ТОВАРА

1. При поставке оборудования должны быть представлены следующие сопутствующие работы/услуги:

- доставка, монтаж, наладка и пуск в эксплуатацию оборудования по адресу: Московская обл., г. Королев, ул. Ильича, д. 7;
- обучение обслуживающего персонала (операторов, наладчиков, специалистов службы главного механика) на площадке Заказчика на этапе наладки и пуска оборудования в эксплуатацию по адресу: Московская обл., г. Королев, ул. Ильича, д. 7;
- предоставление полных комплектов документации, необходимой для эксплуатации, технического обслуживания и ремонта оборудования, в двух экземплярах (один экземпляр технической документации должен быть на русском языке).

2. Оборудование должно соответствовать требованиям Российских и международных стандартов и пройти в России обязательную сертификацию.

3. Поставляемое оборудование (в том числе все его составные части) должно быть новым (т.е. оборудованием, ранее не эксплуатируемое, которое не прошло ремонт, в том числе восстановление, замену составных частей, восстановление потребительских свойств), серийного выпуска предприятия-изготовителя не ранее 2012 г.

4. Проведение приемки оборудования должно производиться на территории Заказчика. Поставщик оборудования должен произвести монтаж, наладку и пуск в эксплуатацию указанного оборудования с обработкой одной детали (внедрение первой единицы оборудования производится на детали №1, второй – на детали №2, третьей – на детали №3, четвертой – на детали №4) по чертежам Заказчика (приложение №1, №2, №3, №4) по разработанным Поставщиком технологическому процессу и управляющим программам. Приемка изготовленных деталей осуществляется службой технического контроля Заказчика. За 3 (Три) месяца до сдачи оборудования в эксплуатацию Заказчик предоставляет Поставщику эскиз заготовки для обработки. За 4 (Четыре) месяца до ввода оборудования в эксплуатацию Поставщик должен направить в адрес Заказчика данные по установке, подключению оборудования, изготовлению фундамента (по необходимости).

5. При выявлении дефектов или неисправностей оборудования в течение гарантийного срока, Поставщик должен направить своего представителя в ОАО «Корпорация «Тактическое ракетное вооружение» в течение 5-ти календарных дней с момента получения претензии.

6. Срок гарантии на поставляемое оборудование не менее 12 месяцев с даты подписания Акта о пуске оборудования в эксплуатацию (Акт №2). Гарантия производителя оборудования должна быть представлена на срок – не менее 12 месяцев. Гарантия поставщика оборудования предоставляется на срок – не менее 12 месяцев с даты подписания Акта о пуске оборудования в эксплуатацию (Акт №2).

7. Возможность осуществления постгарантийного обслуживания оборудования Поставщиком по дополнительному договору.

8. Наличие центров сервисного обслуживания в Российской Федерации;

9. При указании в техническом задании на товарные знаки считать сопровождаемыми их словами «или эквивалент» по всем указанным характеристикам.

ХАРАКТЕРИСТИКИ ОБОРУДОВАНИЯ И ИНЫЕ ТРЕБОВАНИЯ

Фрезерный центр с высокоскоростным приводом (5 000 об/мин и более, но не более 15 000 об/мин) и ЧПУ для авиационной промышленности (Код ТН ВЭД ТС - 8457 10 900 2) WELE AA 965 (4 ед.)

Технические требования:

3-х координатный фрезерный обрабатывающий центр предназначен для черновой, получистовой и чистовой обработки деталей из титановых, жаропрочных, алюминиевых сплавов и закаленных сталей на высоких режимах обработки при высокой виброустойчивости и длительном сохранении точности.

Стол:
Размер стола, мм ……..…….….1100×650;
Т-пазы (размер × кол-во × шаг), мм…….……18×5×125;
Максимальная нагрузка на стол, кг (не менее) …….…900;

Перемещение:
Продольное по оси X, мм……/……900;
Поперечное по оси Y, мм…….650;
Вертикальное по оси Z, мм……..600;
Расстояние от поверхности стола до торца шпинделя, мм….…..…..125 – 725;
Расстояние от центра шпинделя до колонны, мм……..695;

Шпиндель:
Конус шпинделя……/……BT 50;
Частота вращения, об/мин…… 30-6000;
Тип передачи крутящего момента ……...…. коробка скоростей;
Мощность электродвигателя, кВт ……... 22;
Момент вращения шпинделя (максимальный), Нм …….…… 600;
Диаметр передних подшипников шпинделя, мм ……... 80;
Прижимная сила шпинделя, кг ……...…….. 1000;

Подачи:
Рабочая подача, мм/мин ...……...……...…… 1 - 10000;
Быстрые перемещения (X, Y – оси), м/мин …….… 24;
Быстрые перемещения (Z – ось), м/мин …….…….. 20;

Устройство автоматической смены инструмента:
Количество ячеек для инструмента, шт. …….……... 24;
Тип сменщика ……. рука;
Время смены инструмента, с ……... 5;
Максимальный вес инструмента, кг……..…….…….…… 7;
Максимальная длина инструмента, мм …….…….…… 250;
Максимальный диаметр инструмента (при свободных ячейках), мм ……. 150;
Выбор инструмента …...…….….. произвольно;
Хвостовик инструмента ……...…….…… BT-50\CAT-50\DIN;
Вытяжной стержень (штревель) ……..……...….. P50T-1/DIN;

Точность
Позиционирование, мм …….…. ±0,004;

Повторяемость, мм …….…….…… ±0,002;

Другое
Вес, кг, не менее ……..…….. 7300;
Габариты, мм, не более …...……...……..…. 3200×3380×2940;

Базовое исполнение станка:
• конус шпинделя BT-50.
• шпиндель с частотой вращения 6000 об/мин.
• система автоматической смазки направляющих.
• система контроля температуры шпинделя.
• шнековые конвейеры удаления стружки по оси Y.
• ленточный конвейер удаления стружки.
• полностью закрытая кожухами рабочая зона.
• система внешней подачи СОЖ.
• система смыва стружки в рабочей зоне.
• устройство сбора масла с поверхности СОЖ.
• функция жесткого нарезания резьбы.
• система контроля подачи воздуха (М-коды).
• пистолет для смыва стружки.
• пистолет для сжатого воздуха.
• шариковый ходовой винт для трех осей.
• автоматическая система отключения питания.
• интерфейс RS232.
• лампа световой индикации рабочего состояния
• освещение рабочей зоны.
• модуль управления высокоскоростной обработки AICC.
• сервер данных и разъем для карты памяти PCMCIA
• трансформатор 380В, 50Гц
• инструкция по эксплуатации на русском языке и комплект схем электрооборудования.

Требования к системе ЧПУ:
- стойка ЧПУ Fanuc 0iMC

Дополнительные опции:
Увеличенная мощность двигателя шпинделя (22кВт).
Оптические линейки для осей X, Y, Z.
Система подачи СОЖ через шпиндель.

Вспомогательная оснастка и чертежи деталей для обработки на станках

Для станка №1

№ п/п	Наименование	Кол-во, шт.	Примечание
1	Оправка BT50-MTA1-45	2	DINOX
2	Оправка BT50-MTA2-45	2	DINOX
3	Оправка BT50-MTA3-45	2	DINOX
4	Оправка BT50-MTB2-45	2	DINOX
5	Оправка BT50-MTB3-60	2	DINOX
6	Оправка BT50-MTB4-75	2	DINOX
7	Патрон фрезерный BT50-NPM20-95	3	DINOX
8	Цанга CS20-8	2	DINOX
9	Цанга CS20-10	2	DINOX
10	Цанга CS20-12	2	DINOX
11	Цанга CS20-16	2	DINOX
12	Ключ 57-60	1	DINOX
13	Патрон фрезерный BT50-NPM32-110	3	DINOX
14	Цанга C32-14	2	DINOX
15	Цанга C32-25	3	DINOX
16	Ключ 75-79	1	DINOX
17	Патрон сверлильный BT50-NPU8-110	5	DINOX
18	Ключ NPU0836	1	DINOX
19	Патрон сверлильный BT50-NPU13-115	5	DINOX
20	Ключ NPU1348	1	DINOX
21	Патрон цанговый BT50-SDC20-75	5	DINOX
22	Набор цанг GER32SET	2	DINOX
23	Ключ 48-52	1	DINOX
24	Патрон цанговый BT50-SDC26-75	3	DINOX
25	Набор цанг GER40SET	2	DINOX
26	Ключ 62-65	1	DINOX
27	Патрон цанговый BT50-SDC13-75	3	DINOX
28	Набор цанг GER20SET	2	DINOX
29	Ключ 35-38	1	DINOX
30	Оправка BT50-SLA16-90	1	DINOX
31	Ключ LW6	1	DINOX
32	Оправка BT50-SLA20-105	1	DINOX
33	Оправка BT50-SLA25-105	1	DINOX
34	Ключ LW8	1	DINOX
35	Оправка BT50-SLA32-135	1	DINOX
36	Оправка BT50-SLA40-105	1	DINOX
37	Ключ LW10	1	DINOX
38	Центровка CC1016	2	DINOX

39	Центровка CC1216	2	DINOX
40	Центровка CC1620	2	DINOX
41	Центровка CC2025	1	DINOX
42	Оправка BT50-FMC16-45	1	DINOX
43	Ключ LW6	1	DINOX
44	Оправка BT50-FMC22-45	1	DINOX
45	Ключ LW8	1	DINOX
46	Оправка BT50-FMC27-40	1	DINOX
47	Ключ LW10	1	DINOX
48	Оправка BT50-FMC32-75	1	DINOX
49	Ключ LW14	1	DINOX
50	Оправка BT50-FMC40-50	1	DINOX
51	Ключ LW17	1	DINOX
52	Оправка BT50-D16-70	1	HAIMER
53	Ключ 16	1	HAIMER
54	Оправка BT50-D22-70	1	HAIMER
55	Ключ 22	1	HAIMER
56	Оправка BT50-D27-100	1	HAIMER
57	Ключ 27	1	HAIMER
58	Оправка BT50-D32-70	1	HAIMER
59	Ключ 32	1	HAIMER
60	Оправка BT50-D40-70	1	HAIMER
61	Ключ 40	1	HAIMER
62	Штревель P50T-1	30	DINOX
63	Фреза WEX3050F	1	SUMITOMO
64	Пластина AXMT170512PEERHACP200	1	SUMITOMO
65	Оправка BT50-FMC22-60	1	DINOX
66	Сверло 135M 9.8MM TIN-A	1	SGS
67	Сверло 135M 9.0MM TIN-A	1	SGS
68	Оправка базовая SK50/BT X CKS6 X 100B	1	KAISER
69	Головка расточная EWN 2-50XL X CK6	1	KAISER
70	Втулка переходная RB 16/9 X 100	1	KAISER
71	Резец E 10 TP07 X 9 X 100HM	1	KAISER
72	Пластина TPGT070204 P10C	1	KAISER
73	Сверло 135M 7.0MM TIN-A	1	SGS
77	Концевая фреза Z1M 10.0mm TIN-A	1	SGS

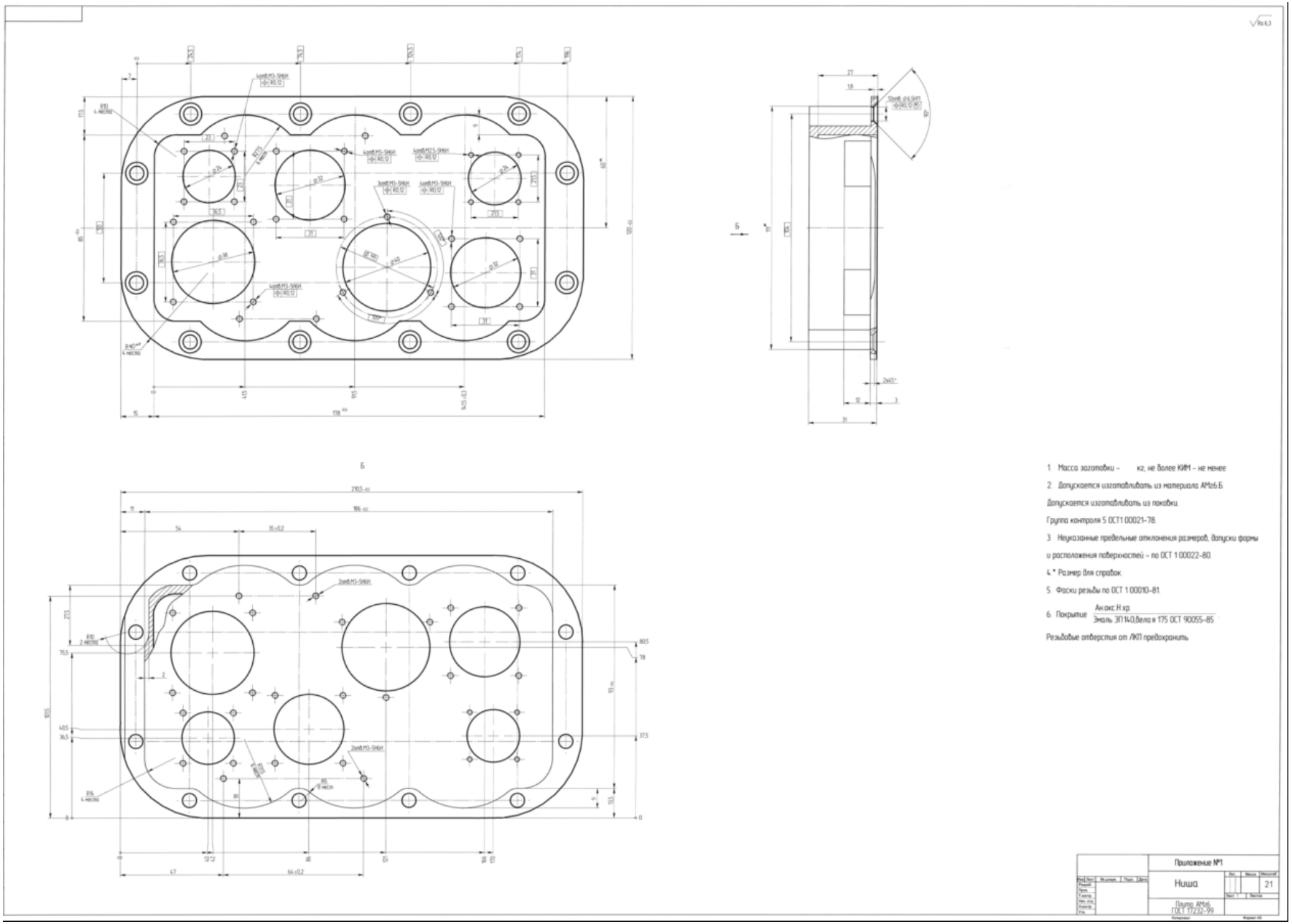
1. Масса заготовки – кг, не более КИМ – не менее
2. Допускается изготавливать из материала АМг6Б.
Допускается изготавливать из поковки.
Группа контроля 5 ОСТ1 00021-78.
3. Неуказанные предельные отклонения размеров, допуски формы и расположения поверхностей – по ОСТ 1 00022-80.
4.* Размер для справок.
5. Фаски резьбы по ОСТ 1 00010-81.
6. Покрытие Ан.окс.Н.хр / Эмаль ЭП140,белая ГОСТ 90055-85
Резьбовые отверстия от ЛКП предохранить.
Приложение №1
Ниша
21
Плита АМг6 ГОСТ 17232-99

Для станка №2

№ п/п	Наименование	Кол-во, шт.	Примечание
1	Оправка BT50-MTA1-45	2	DINOX
2	Оправка BT50-MTA2-45	2	DINOX
3	Оправка BT50-MTA3-45	2	DINOX
4	Оправка BT50-MTB2-45	2	DINOX
5	Оправка BT50-MTB3-60	2	DINOX
6	Оправка BT50-MTB4-75	2	DINOX
7	Патрон фрезерный BT50-NPM20-95	3	DINOX
8	Цанга CS20-8	2	DINOX
9	Цанга CS20-10	2	DINOX
10	Цанга CS20-12	2	DINOX
11	Цанга CS20-16	2	DINOX
12	Ключ 57-60	1	DINOX
13	Патрон фрезерный BT50-NPM32-110	3	DINOX
14	Цанга C32-14	2	DINOX
15	Цанга C32-25	3	DINOX
16	Ключ 75-79	1	DINOX
17	Патрон сверлильный BT50-NPU8-110	5	DINOX
18	Ключ NPU0836	1	DINOX
19	Патрон сверлильный BT50-NPU13-115	5	DINOX
20	Ключ NPU1348	1	DINOX
21	Патрон цанговый BT50-SDC20-75	3	DINOX
22	Набор цанг GER32SET	2	DINOX
23	Ключ 48-52	1	DINOX
24	Патрон цанговый BT50-SDC26-75	3	DINOX
25	Набор цанг GER40SET	2	DINOX
26	Ключ 62-65	1	DINOX
27	Патрон цанговый BT50-SDC13-75	3	DINOX
28	Набор цанг GER20SET	1	DINOX
29	Ключ 35-38	1	DINOX
30	Оправка BT50-SLA16-90	1	DINOX
31	Ключ LW6	1	DINOX
32	Оправка BT50-SLA20-105	1	DINOX
33	Оправка BT50-SLA25-105	1	DINOX
34	Ключ LW8	1	DINOX
35	Оправка BT50-SLA32-135	2	DINOX
36	Оправка BT50-SLA40-105	1	DINOX
37	Ключ LW10	1	DINOX
38	Центровка CC1016	2	DINOX
39	Центровка CC1216	2	DINOX
40	Центровка CC1620	2	DINOX

41	Центровка CC2025	1	DINOX
42	Оправка BT50-FMC16-45	1	DINOX
43	Ключ LW6	1	DINOX
44	Оправка BT50-FMC22-45	1	DINOX
45	Ключ LW8	1	DINOX
46	Оправка BT50-FMC27-40	1	DINOX
47	Ключ LW10	1	DINOX
48	Оправка BT50-FMC32-75	1	DINOX
49	Ключ LW14	1	DINOX
50	Оправка BT50-FMC40-50	1	DINOX
51	Ключ LW17	1	DINOX
52	Оправка BT50-FMB27-90	1	DINOX
53	Оправка BT50-FMB40-75	1	DINOX
54	Оправка BT50-SCA13-75	1	DINOX
55	Оправка BT50-SCA16-90	1	DINOX
56	Оправка BT50-SCA22-90	1	DINOX
57	Оправка BT50-SCA32-90	1	DINOX
58	Оправка BT50-SCA40-90	1	DINOX
59	Штревель P50T-1	30	DINOX
60	Концевая фреза 47MES 10.0mm	1	SGS
61	Концевая фреза 47MES 20.0mm	1	SGS
62	Сверло 101M 6.5MM DIN338	1	SGS
63	Сверло 101M 2.5mm DIN 338	1	SGS
64	Сверло 30-1301-2,15	1	HAM
65	TMMK0250-045M Фреза резьбонарезная M2,5×0,45	1	ALLIED MACHINE
66	TMMK0300-050M Фреза резьбонарезная M3×0,5	1	ALLIED MACHINE

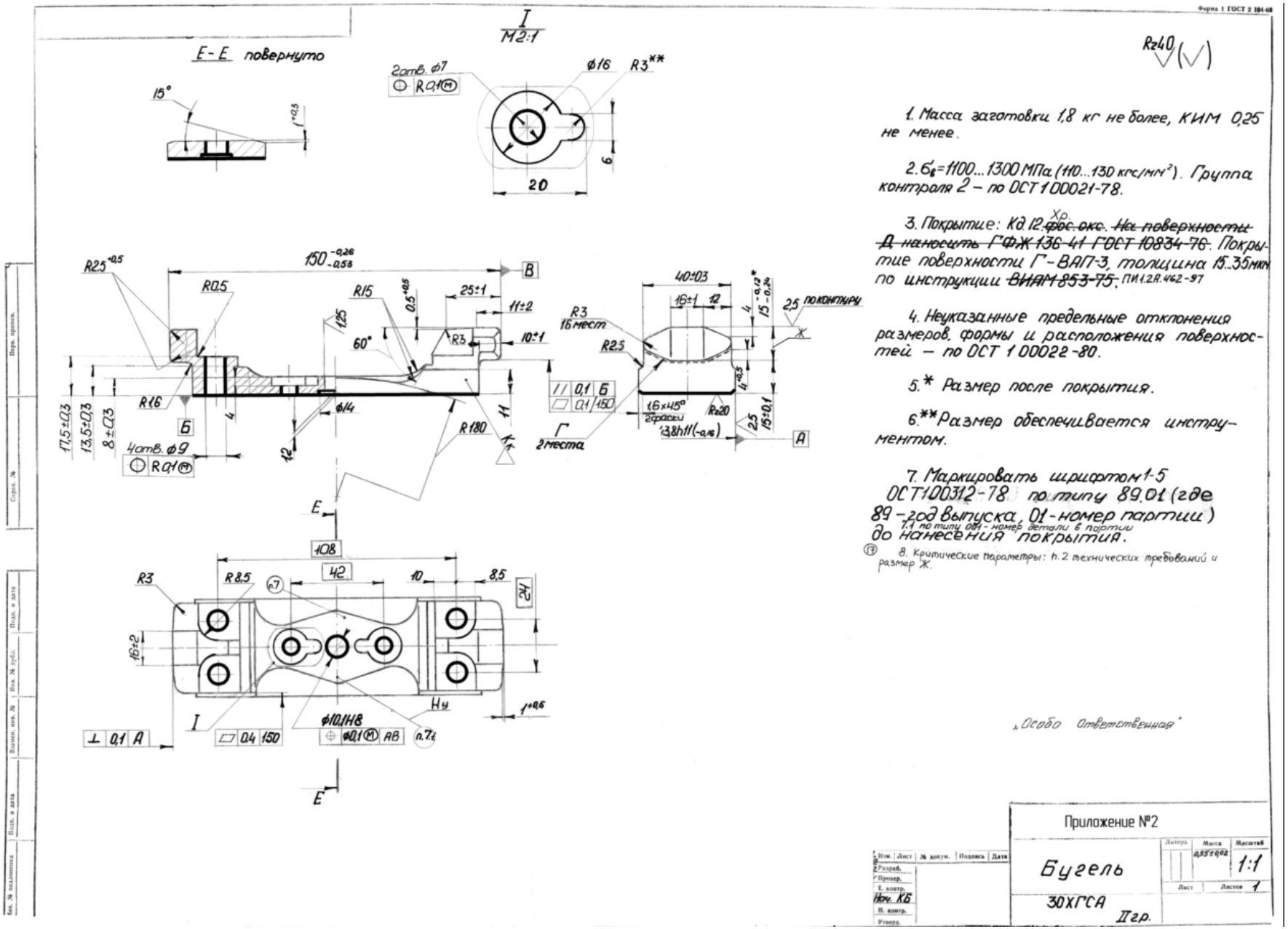
Форма 1 ГОСТ 2.104-68
Rz40
1. Масса заготовки 1,8 кг не более, КИМ 0,25 не менее.
2. σв=1100...1300 МПа (110...130 кгс/мм²). Группа контроля 2 – по ОСТ 1 00021-78.
3. Покрытие: Кд.12.Хр. ~~фос.окс. На поверхности Д наносить ГФЖ 136-41 ГОСТ 10834-76~~. Покрытие поверхности Г – ВАП-3, толщина 15...35мкм по инструкции ~~ВИАМ 853-75~~. ПИ.1.2.Я.462-97
4. Неуказанные предельные отклонения размеров, формы и расположения поверхностей – по ОСТ 1 00022-80.
5.* Размер после покрытия.
6.** Размер обеспечивается инструментом.
7. Маркировать шрифтом 1-5 ОСТ1 00312-78 по типу 89.01 (где 89 – год выпуска, 01 – номер партии) 1.1 по типу 001 – номер детали в партии до нанесения покрытия.
8. Критические параметры: п. 2 технических требований и размер Ж.
„Особо Ответственная"
Приложение №2
Бугель
30ХГСА
II гр.
Масштаб 1:1
Лист 1
Листов 1
Масса 0,55±0,02
Нач. КБ
Разраб.
Пров.
Т. контр.
Н. контр.
Утверд.
Изм. Лист № докум. Подпись Дата
Перв. примен.
Справ. №
Подп. и дата
Инв. № дубл.
Взамен инв. №
Подп. и дата
Инв. № подлинника

Для станка №3

№ п/п	Наименование	Кол-во, шт.	Примечание
1	Оправка BT50-MTA1-45	2	DINOX
2	Оправка BT50-MTA2-60	2	DINOX
3	Оправка BT50-MTA3-75	2	DINOX
4	Оправка BT50-MTB2-45	2	DINOX
5	Оправка BT50-MTB3-45	2	DINOX
6	Оправка BT50-MTB4-85	2	DINOX
7	Патрон фрезерный BT50-NPM20-100	3	DINOX
8	Цанга CS20-8	2	DINOX
9	Цанга CS20-10	2	DINOX
10	Цанга CS20-12	2	DINOX
11	Цанга CS20-16	2	DINOX
12	Ключ 57-60	1	DINOX
13	Патрон фрезерный BT50-NPM32-110	3	DINOX
14	Цанга C32-14	2	DINOX
15	Цанга C32-25	3	DINOX
16	Ключ 75-79	1	DINOX
17	Патрон сверлильный BT50-NPU8-120	5	DINOX
18	Ключ NPU0836	1	DINOX
19	Патрон сверлильный BT50-NPU13-105	5	DINOX
20	Ключ NPU1348	1	DINOX
21	Патрон цанговый BT50-SDC20-90	3	DINOX
22	Набор цанг GER32SET	2	DINOX
23	Ключ 48-52	1	DINOX
24	Патрон цанговый BT50-SDC26-90	5	DINOX
25	Набор цанг GER40SET	2	DINOX
26	Ключ 62-65	1	DINOX
27	Патрон цанговый BT50-SDC13-90	3	DINOX
28	Набор цанг GER20SET	2	DINOX
29	Ключ 35-38	1	DINOX
30	Оправка BT50-SLA16-90	2	DINOX
31	Ключ LW6	1	DINOX
32	Оправка BT50-SLA20-90	1	DINOX
33	Оправка BT50-SLA25-90	1	DINOX
34	Ключ LW8	1	DINOX
35	Оправка BT50-SLA32-105	1	DINOX
36	Оправка BT50-SLA40-105	1	DINOX
37	Ключ LW10	1	DINOX
38	Фреза WEX3050F	1	SUMITOMO
39	Пластина AXMT170512PEERHACP200	1	SUMITOMO
40	Центровка CC1620	2	DINOX
41	Центровка CC2025	1	DINOX

42	Оправка BT50-FMC16-60	1	DINOX
43	Ключ LW6	1	DINOX
44	Оправка BT50-FMC22-45	1	DINOX
45	Ключ LW8	1	DINOX
46	Оправка BT50-FMC27-60	1	DINOX
47	Ключ LW10	1	DINOX
48	Оправка BT50-FMC32-60	1	DINOX
49	Ключ LW14	1	DINOX
50	Оправка BT50-FMC22-45	1	DINOX
51	Ключ LW17	1	DINOX
52	Оправка BT50-D16-100	1	HAIMER
53	Ключ 16	1	HAIMER
54	Оправка BT50-D22-100	1	HAIMER
55	Ключ 22	1	HAIMER
56	Оправка BT50-D27-100	1	HAIMER
57	Ключ 27	1	HAIMER
58	Оправка BT50-D32-100	1	HAIMER
59	Ключ 32	1	HAIMER
60	Оправка BT50-D40-70	1	HAIMER
61	Ключ 40	1	HAIMER
62	Штревель P50T-1	30	DINOX
63	Оправка BT50-FMC22-60	1	DINOX
64	Сверло 135M 7.9MM TIN-A	1	SGS
65	Сверло 135M 4.2MM TIN-A	1	SGS
66	Сверло 135M 12.5MM TIN-A	1	SGS

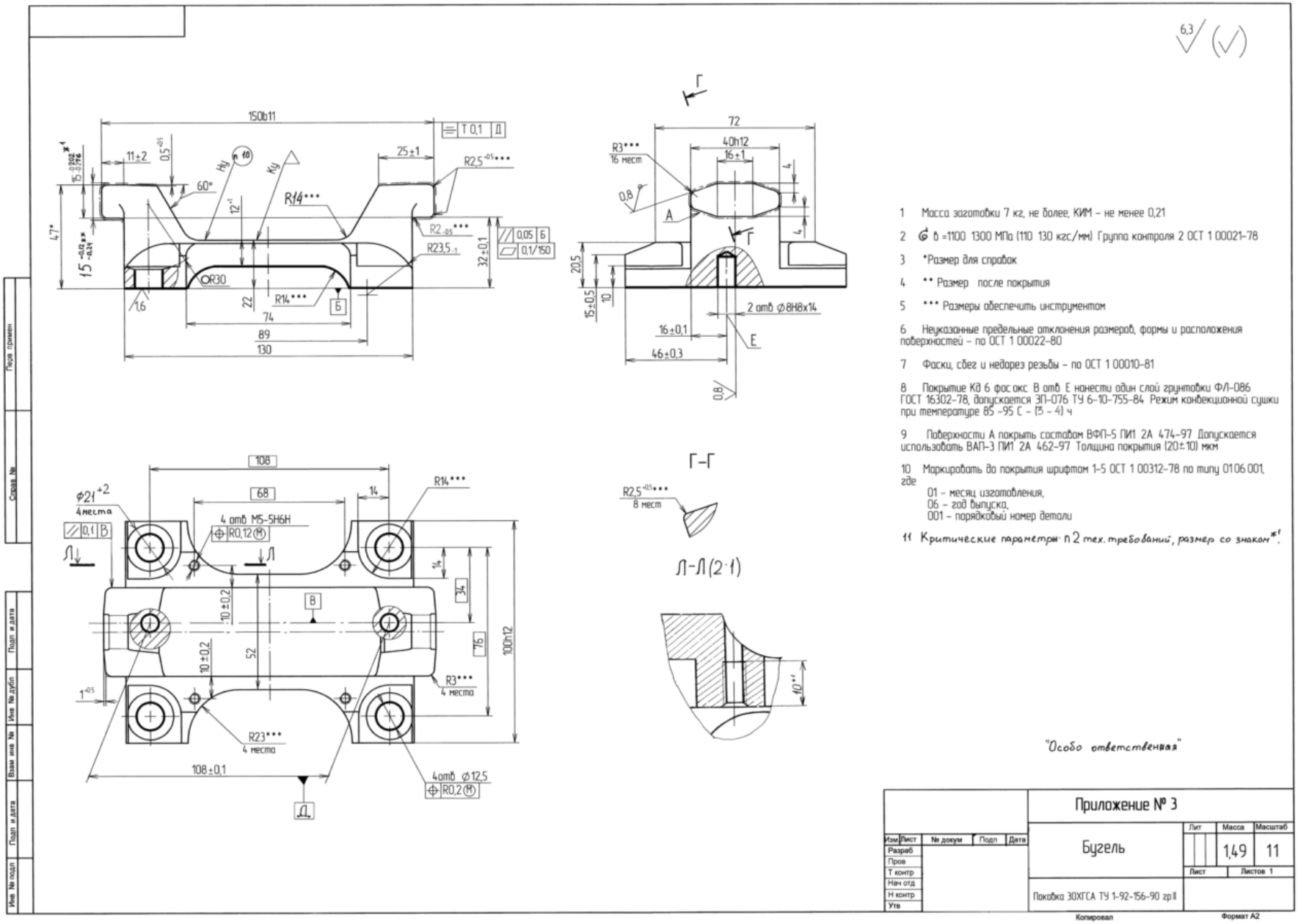

1 Масса заготовки 7 кг, не более, КИМ – не менее 0,21

2 σв =1100 1300 МПа (110 130 кгс/мм) Группа контроля 2 ОСТ 1 00021-78

3 *Размер для справок

4 ** Размер после покрытия

5 *** Размеры обеспечить инструментом

6 Неуказанные предельные отклонения размеров, формы и расположения поверхностей – по ОСТ 1 00022-80

7 Фаски, сбег и недорез резьбы – по ОСТ 1 00010-81

8 Покрытие КФ 6 фос.окс. В отв. Е нанести один слой грунтовки ФЛ-086 ГОСТ 16302-78, допускается ЭП-076 ТУ 6-10-755-84. Режим конвекционной сушки при температуре 85 -95 С – (3 – 4) ч

9 Поверхности А покрыть составом ВФП-5 ПИ1 2А 474-97. Допускается использовать ВАП-3 ПИ1 2А 462-97. Толщина покрытия (20±10) мкм

10 Маркировать до покрытия шрифтом 1-5 ОСТ 1 00312-78 по типу 0106 001, где
01 – месяц изготовления,
06 – год выпуска,
001 – порядковый номер детали

11 Критические параметры: п 2 тех. требований, размер со знаком *1.

Для станка №4

№ п/п	Наименование	Кол-во, шт.	Примечание
1	Оправка BT50-MTA1-45	2	DINOX
2	Оправка BT50-MTA2-60	2	DINOX
3	Оправка BT50-MTA3-75	2	DINOX
4	Оправка BT50-MTB2-45	2	DINOX
5	Оправка BT50-MTB3-45	2	DINOX
6	Оправка BT50-MTB4-85	2	DINOX
7	Патрон фрезерный BT50-NPM20-100	3	DINOX
8	Цанга CS20-8	2	DINOX
9	Цанга CS20-10	2	DINOX
10	Цанга CS20-12	2	DINOX
11	Цанга CS20-16	2	DINOX
12	Ключ 57-60	1	DINOX
13	Патрон фрезерный BT50-NPM32-110	3	DINOX
14	Цанга C32-14	2	DINOX
15	Цанга C32-25	3	DINOX
16	Ключ 75-79	1	DINOX
17	Патрон сверлильный BT50-NPU8-120	5	DINOX
18	Ключ NPU0836	1	DINOX
19	Патрон сверлильный BT50-NPU13-105	5	DINOX
20	Ключ NPU1348	1	DINOX
21	Патрон цанговый BT50-SDC20-90	5	DINOX
22	Набор цанг GER32SET	2	DINOX
23	Ключ 48-52	1	DINOX
24	Патрон цанговый BT50-SDC26-90	3	DINOX
25	Набор цанг GER40SET	2	DINOX
26	Ключ 62-65	1	DINOX
27	Патрон цанговый BT50-SDC13-90	3	DINOX
28	Набор цанг GER20SET	2	DINOX
29	Ключ 35-38	1	DINOX
30	Оправка BT50-SLA16-90	1	DINOX
31	Ключ LW6	1	DINOX
32	Оправка BT50-SLA20-90	1	DINOX

33	Оправка BT50-SLA25-90	1	DINOX
34	Ключ LW8	1	DINOX
35	Оправка BT50-SLA32-105	1	DINOX
36	Оправка BT50-SLA40-105	1	DINOX
37	Ключ LW10	1	DINOX
38	Центровка CC1016	2	DINOX
39	Центровка CC1216	2	DINOX
40	Фреза WEX3050F	1	SUMITOMO
41	Пластина AXMT170512PEERHACP200	1	SUMITOMO
42	Оправка BT50-FMC16-60	1	DINOX
43	Ключ LW6	1	DINOX
44	Оправка BT50-FMC22-45	1	DINOX
45	Ключ LW8	1	DINOX
46	Оправка BT50-FMC27-60	1	DINOX
47	Ключ LW10	1	DINOX
48	Оправка BT50-FMC32-60	1	DINOX
49	Ключ LW14	1	DINOX
50	Оправка BT50-FMC40-50	1	DINOX
51	Ключ LW17	1	DINOX
52	Оправка BT50-FMB27-90	1	DINOX
53	Оправка BT50-FMB40-60	1	DINOX
54	Оправка BT50-SCA13-75	1	DINOX
55	Оправка BT50-SCA16-75	1	DINOX
56	Оправка BT50-SCA22-75	1	DINOX
57	Оправка BT50-SCA27-75	1	DINOX
58	Оправка BT50-SCA32-105	1	DINOX
59	Штревель P50T-1	30	DINOX
60	Оправка BT40-AЬC22-45	1	DINOX
61	Сверло 135M 12.5MM TIN-A	1	SGS
62	Сверло 135M 8.0MM TIN-A	1	SGS

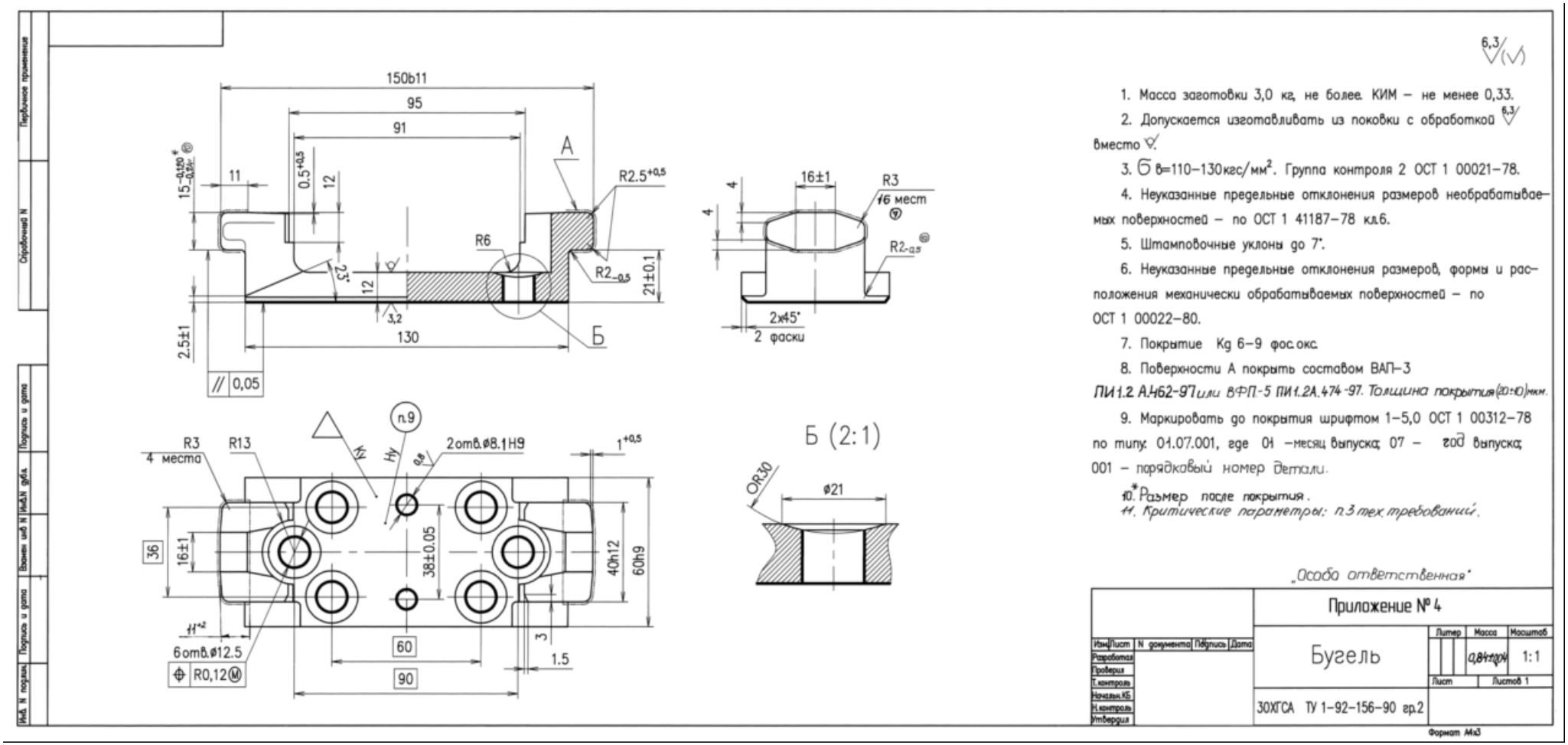
150b11
95
91
11
12
R2.5+0,5
R6
R2-0,5
21±0.1
27°
3,2
130
2.5±1
// 0,05
Б
16±1
R3
16 мест
R2-0,5
2x45°
2 фаски
R3
4 места
R13
2отв.ø8.1H9
1+0,5
36
16±1
38±0.05
40h12
60h9
11+2
6отв.ø12.5
R0,12
60
90
1.5
Б (2:1)
OR30
ø21
6,3
1. Масса заготовки 3,0 кг, не более. КИМ – не менее 0,33.
2. Допускается изготавливать из поковки с обработкой 6,3 вместо
3. σв=110–130кгс/мм². Группа контроля 2 ОСТ 1 00021–78.
4. Неуказанные предельные отклонения размеров необрабатываемых поверхностей – по ОСТ 1 41187–78 кл.6.
5. Штамповочные уклоны до 7°.
6. Неуказанные предельные отклонения размеров, формы и расположения механически обрабатываемых поверхностей – по ОСТ 1 00022–80.
7. Покрытие Кд 6–9 фос.окс.
8. Поверхности А покрыть составом ВАП–3
ПИ1.2.А.462-97 или ВФП-5 ПИ1.2А.474-97. Толщина покрытия (20±10) мкм.
9. Маркировать до покрытия шрифтом 1–5,0 ОСТ 1 00312–78 по типу: 01.07.001, где 01 –месяц выпуска; 07 – год выпуска; 001 – порядковый номер детали.
10.* Размер после покрытия.
11. Критические параметры: п.3 тех.требований.
„Особо ответственная"
Приложение № 4
Бугель
Литер
Масса
Масштаб
1:1
Лист
Листов 1
30ХГСА ТУ 1-92-156-90 гр.2
Изм Лист N документа Подпись Дата
Разработал
Проверил
Т.контроль
Начальн.КБ
Н.контроль
Утвердил
Первичное применение
Справочный N
Подпись и дата
Взамен инв N
Инв.N дубл.
Подпись и дата
Инв. N подлин.
Формат М×3

ОБОСНОВАНИЕ НАЧАЛЬНОЙ (МАКСИМАЛЬНОЙ) ЦЕНЫ КОНТРАКТА

№ п/п	Наименование оборудования	Коли-чество (ед.)	Цена* оборудования (руб.)	Источник получения информации о цене
1	2	3	4	5
1	Фрезерный центр с высокоскоростным приводом и ЧПУ WELE AA 965	4	25 000 000,00	Коммерческое предложение б/н от 05.05.2012 г. Коммерческое предложение 16/114 от 20.07.2012 г.

* - цена единицы оборудования включает в себя расходы на доставку и сопутствующие работы/услуги в соответствии с Техническим заданием настоящей документации об аукционе в электронной форме, а так же затраты на страхование, уплату налогов, сборов и других обязательных платежей, уплачиваемых при исполнении договора.